Spis treści

DAEWOO POWER PRODUCTS

01 MASZYNY ENERGETYCZNE 2
Agregaty prądotwórcze benzynowe 4
Agregaty prądotwórcze diesel 16
Agregaty prądotwórcze inwerterowe 30
Spawarki 36
Stabilizatory napięcia 40
Kompresory powietrza 44

02 MASZYNY OGRODNICZE 48
Kosiarki elektryczne 50
Kosiarki spalinowe 56
Wertykulatory 66
Kosy mechaniczne elektryczne 70
Kosy mechaniczne spalinowe 76
Myjki wysokociśnieniowe 84
Glebogryzarki 92
Maszyny kombi 100
Pilarki łańcuchowe 104
Pompy 112
Odśnieżarki 122
Zamiatarka 136

03 AKCESORIA SAMOCHODOWE 138
Kompresory samochodowe 140
Prostowniki 144
Odkurzacze samochodowe 146
Manometry 147

04 ELEKTRONARZĘDZIA 148
Wkrętarki akumulatorowe 150
Wiertarko-wkrętarki akumulatorowe 150
Wiertarki udarowe 153
Młoty udarowe 155
Szlifierki kątowe 157
Strugi 159
Wyrzynarki 160
Opalarki 162
Piły tarczowe 163

05 MASZYNY AKUMULATOROWE 164
Kosiarki 166
Wertykulatory 168
Pilarki 168
Kosy 169
Sekatory 170
Dmuchawa/odkurzacz ogrodowy 170
Odśnieżarki 171
Ładowarki i akumulatory 171

Power your skills

DAEWOO
POWER PRODUCTS

Maszyny energetyczne

Agregaty prądotwórcze benzynowe	4
Agregaty prądotwórcze diesel	16
Agregaty prądotwórcze inwerterowe	30
Spawarki	36
Stabilizatory napięcia	40
Kompresory powietrza	44

Power your skills

DAEWOO
EXPERT LINE
GDA 8500E
7500 W
MAXIMUM POWER
7000
DAEWOO
SP Battery
12V
32Ah
HIGH endurance
SUPER power
LONG life
GENUINE PARTS

AGREGATY PRĄDOTWÓRCZE
BENZYNOWE

Zalety techniczne benzynowych agregatów prądotwórczych DAEWOO

- Silnik dwucylindrowy typu V
- Koła obrotowe 360°
- 2 tryby pracy 230 V/380 V
- W 100% miedziane uzwojenie prądnicy
- Powiększony zbiornik paliwa
- Niski poziom hałasu i wibracji
- Zaawansowany filtr powietrza
- Silnik dwupaliwowy gaz/benzyna

GDA 3500/3500E MASTER LINE

Benzynowe agregaty prądotwórcze GDA 3500/3500E to optymalne źródło zasilania na działce lub placu budowy.
Model GDA 3500 został wyposażony w woltomierz, model GDA 3500E w wyświetlacz pozwalający kontrolować parametry i jakość prądu wyjściowego, a także akumulator 12 V z wbudowanym rozrusznikiem, dzięki któremu urządzenie można uruchomić przekręcając kluczyk.

MOC

3.2 kW	Moc maksymalna
2.8 kW	Moc znamionowa

SILNIK

210 series	Model
7.5 KM	Moc
208 cm^3	Pojemność skokowa

EXTENDED CAPACITY

LOW NOISE AND VIBRATION

Cu 100% COPPER ALTERNATOR

high-performance filtration system

Niezawodny silnik DAEWOO

Stworzony dla serii agregatów prądotwórczych Master Line. Resurs silnika wynosi ponad 1500 motogodzin. Numer seryjny gwarantuje kontrolę na wszystkich etapach produkcji.

Filtr powietrza

Zaawansowany system filtracji powietrza chroni silnik przed przegrzaniem, a także przed kurzem i brudem.

Powiększony zbiornik paliwa 18l

Pozwala wydłużyć czas ciągłej pracy na jednym tankowaniu do 15 godzin. Zbiornik został pokryty specjalną matową farbą odporną na korozję i oddziaływania chemiczne.

GDA 3500DFE MASTER LINE

Agregat prądotwórczy z podwójnym układem paliwowym, który pozwala na wykorzystanie dodatkowo jako źródła zasilania ciekłej mieszanki gazu propan-butan. Gaz jest prawie całkowicie utleniany w komorze spalania silnika, dzięki czemu podczas eksploatacji emitowana jest mniejsza ilość toksycznych spalin, a żywotność silnika wydłuża się nawet 1,5-krotnie.

MOC

3.2 kW	Moc maksymalna
2.8 kW	Moc znamionowa

SILNIK

210 series	Model
7.5 KM	Moc
208 cm^3	Pojemność skokowa

2 gniazda 16 A/230 V

System filtracji powietrza

Zabezpieczenie przeciążeniowe i kontrolka niskiego poziomu oleju

Cu 100% COPPER ALTERNATOR

EXTENDED CAPACITY

LOW NOISE AND VIBRATION

eco GAS DUAL FUEL Engine

high-performance filtration system

Silnik dwupaliwowy DAEWOO Dual Fuel

Oszczędność na kosztach eksploatacji agregatu dwupaliwowego w stosunku do agregatu benzynowego wynosi od 50% do 65%.

Wyświetlacz wielofunkcyjny

Wskazuje najważniejsze aktualne parametry pomiarowe agregatu prądotwórczego: napięcie, częstotliwość prądu, a także czas pracy silnika. Licznik motogodzin pozwala terminowo przeprowadzać obsługę techniczną urządzenia.

W 100% miedziana prądnica

Wytwarza stabilny prąd. Cechuje ją wysoka sprawność i efektywne odprowadzanie ciepła, co jest niezmiernie ważne przy długotrwałej, ciągłej pracy.

GDA 6500/6500E MASTER LINE

Niezawodne i łatwe w obsłudze benzynowe agregaty prądotwórcze GDA 6500/6500E zostały zaprojektowane, aby zapewnić zaopatrzenie w prąd na działce, w domu czy na placu budowy podczas awarii sieci podstawowej lub braku sieciowego zasilania energią elektryczną.
Model GDA 6500E został wyposażony w akumulator 12 V i wbudowany rozrusznik, dzięki któremu urządzenie można uruchomić przekręcając kluczyk.

MOC

5.5 kW	Moc maksymalna
5.0 kW	Moc znamionowa

SILNIK

410 series	Model
13 KM	Moc
390 cm^3	Pojemność skokowa

EXTENDED CAPACITY
LOW NOISE AND VIBRATION
Cu 100% COPPER ALTERNATOR
high-performance filtration system

Niezawodny silnik DAEWOO

Silnik czterosuwowy o wydłużonej żywotności. Cechuje go niskie zużycie paliwa, a także niski poziom hałasu i wibracji.

Wbudowana ładowarka 12 V

Umożliwia ładowanie akumulatorów prądem stałym do 8,3 A. Zestaw zawiera zaciski podpinane do złącza znajdującego się na panelu sterowania.

Powiększony zbiornik paliwa 30 l

Pozwala wydłużyć czas ciągłej pracy na jednym tankowaniu do 18 godzin. Zbiornik został pokryty specjalną matową farbą odporną na korozję i oddziaływania chemiczne. Wbudowany wskaźnik pozwala kontrolować poziom paliwa.

GDA 7500E/7500E-3 MASTER LINE

Benzynowe agregaty prądotwórcze GDA 7500E/7500E-3 to niezależne źródło prądu, które sprawdzi się wszędzie tam, gdzie nie ma sieciowego zasilania energią elektryczną. Niezawodne i proste w obsłudze. Agregat GDA 7500E- 3 pozwala na podłączenie odbiorników trójfazowych o łącznej mocy nieprzekraczającej 6000 W.

MOC

6.5 kW	Moc maksymalna
6.0 kW	Moc znamionowa

SILNIK

420 series	Model
15 KM	Moc
420 cm^3	Pojemność skokowa

2 gniazda: 1 x 16 A/230 V, 1 x 32 A/230 V (7500E);
1 x 16 A/230 V, 1 x 16 A/380 V (7500E-3)

System filtracji powietrza

Zabezpieczenie przeciążeniowe i kontrolka niskiego poziomu oleju

EXTENDED CAPACITY

LOW NOISE AND VIBRATION

Cu 100% COPPER ALTERNATOR

high-performance filtration system

Niezawodny silnik DAEWOO

Silnik czterosuwowy o wydłużonej żywotności. Cechuje go niskie zużycie paliwa, a także niski poziom hałasu i wibracji.

Rozrusznik elektryczny

Wbudowany rozrusznik, dzięki któremu urządzenie można uruchomić przekręcając kluczyk.

Udoskonalony system antywibracyjny

Specjalne poduszki i nóżki antywibracyjne skutecznie niwelują drgania.

GDA 7500DPE-3 EXPERT LINE

Agregat prądotwórczy wyposażony w innowacyjną technologię DUAL POWER. Nowa konstrukcja prądnicy pozwala na wytwarzanie identycznej mocy w obu trybach pracy (230 V i 380 V), podczas gdy standardowe agregaty trójfazowe zapewniają nie więcej niż 30% mocy w gnieździe jednofazowym.

MOC

6.5 kW	Moc maksymalna
6.0 kW	Moc znamionowa

SILNIK

420 series	Model
15 KM	Moc
420 cm^3	Pojemność skokowa

Dual power 220V · 380V

EXTENDED CAPACITY

LOW NOISE AND VIBRATION

Cu 100% COPPER ALTERNATOR

high-performance filtration system

Przełącznik faz (230 V/380 V)

Agregat zapewnia identyczną moc wyjściową w obu fazach. Wystarczy wybrać układ uzwojenia prądnicy za pomocą pokrętła znajdującego się na panelu sterowania.

Osłona silnika i prądnicy

Dodatkowe metalowe osłony chronią ważne zespoły agregatu przed uszkodzeniami mechanicznymi.

Możliwość podłączenia modułu AZR (ATS)

Agregat jest kompatybilny z modułem automatycznego załączania rezerwy, który uruchomi urządzenie w przypadku zaniku zasilania w sieci.

GDA 7500DFE EXPERT LINE

Agregat prądotwórczy z podwójnym układem paliwowym, który pozwala na wykorzystanie dodatkowo jako źródła zasilania ciekłej mieszanki gazu propan-butan. Gaz jest prawie całkowicie utleniany w komorze spalania silnika, dzięki czemu podczas eksploatacji emitowana jest mniejsza ilość toksycznych spalin, a żywotność silnika wydłuża się nawet 1,5-krotnie

MOC

6.5 kW	Moc maksymalna
6.0 kW	Moc znamionowa

SILNIK

420 series	Model
15 KM	Moc
420 cm^3	Pojemność skokowa

Cu 100% COPPER ALTERNATOR
EXTENDED CAPACITY
LOW NOISE AND VIBRATION
eco GAS DUAL FUEL Engine
high-performance filtration system

Silnik dwupaliwowy DAEWOO Dual Fuel

Oszczędność na kosztach eksploatacji agregatu dwupaliwowego w stosunku do agregatu benzynowego wynosi od 50% do 65%.

Wyświetlacz wielofunkcyjny

Wskazuje najważniejsze aktualne parametry pomiarowe agregatu prądotwórczego: napięcie, częstotliwość prądu, a także czas pracy silnika. Licznik motogodzin pozwala terminowo przeprowadzać obsługę techniczną urządzenia.

W 100% miedziana prądnica

Wytwarza stabilny prąd. Cechuje ją wysoka sprawność i efektywne odprowadzanie ciepła, co jest niezmiernie ważne przy długotrwałej, ciągłej pracy.

GDA 8500E/8500E-3 EXPERT LINE

Mocne i funkcjonalne agregaty prądotwórcze stworzone do intensywnej eksploatacji. Sprawdzają się w sytuacjach, kiedy zachodzi potrzeba niezależnego zasilania energią elektryczną. GDA 8500E-3 pozwala na podłączenie odbiorników trójfazowych o łącznej mocy nieprzekraczającej 7000 W.

MOC

7.5 kW	Moc maksymalna
7.0 kW	Moc znamionowa

SILNIK

440 series	Model
18 KM	Moc
445 cm^3	Pojemność skokowa

2 gniazda: 1 x 16 A/230 V, 1 x 32 A/230 V (8500E);
1 x 16 A/230 V, 1 x 16 A/380 V (8500E-3)

Niezawodny silnik DAEWOO

Wzmocniona rama 32 mm

Cu 100% COPPER ALTERNATOR

EXTENDED CAPACITY

LOW NOISE AND VIBRATION

high-performance filtration system

Zestaw transportowy

Agregaty zostały wyposażone w koła, podpórki i uchwyty ułatwiające transport urządzenia.

Osłona silnika i prądnicy

Dodatkowe metalowe osłony chronią ważne zespoły agregatu przed uszkodzeniami mechanicznymi.

Możliwość podłączenia modułu AZR (ATS)

Agregat jest kompatybilny z modułem automatycznego załączania rezerwy, który uruchomi urządzenie w przypadku zaniku zasilania w sieci.

GDA 12500E/12500E-3 EXPERT LINE

Mocne benzynowe agregaty prądotwórcze z niezawodnym dwucylindrowym silnikiem typu V. Są w stanie zapewniać prąd w domach, na działkach czy placach budowy w ciągu 5 godzin ciągłej pracy. GDA 12500E-3 pozwala na podłączenie odbiorników trójfazowych o łącznej mocy nieprzekraczającej 10000 W.

MOC

10.5/11 kW	Moc maksymalna
9.5/10 kW	Moc znamionowa

SILNIK

690 V-type	Model
21 KM	Moc
690 cm³	Pojemność skokowa

Niezawodny silnik DAEWOO typu V

Dwa cylindry zapewniają wysoką wydajność przy niskim poziomie hałasu. Silnik jest chłodzony powietrzem.

Wyświetlacz 5 w 1

Wskazuje 5 najważniejszych aktualnych parametrów pomiarowych agregatu prądotwórczego: napięcie, natężenie, moc i częstotliwość prądu, a także czas pracy silnika (licznik motogodzin).

Koła obrotowe 360°

Ułatwiają transport agregatu i zapewniają dobrą manewrowość. Koła zostały wyposażone w blokadę, która umożliwia bezpieczne unieruchomienie urządzenia w czasie pracy.

DANE TECHNICZNE

	GDA 3500	GDA 3500E	GDA 3500DFE	GDA 6500	GDA 6500E	GDA 7500E	GDA 7500E-3
Moc maksymalna 230 V / 380 V, kW	3.2	3.2	3.2	5.5	5.5	6.5	6.5
Moc znamionowa 230 V / 380 V, kW	2.8	2.8	2.8	5.0	5.0	6.0	6.0
Napięcie, V	230	230	230	230	230	230	230/380
Producent silnika	DAEWOO	DAEWOO	DAEWOO	DAEWOO	DAEWOO	DAEWOO	DAEWOO
Model silnika	series 210	series 210	DF-series 210	series 410	series 410	series 420	series 420
Moc silnika, KM	7.5	7.5	7.5	13	13	15	15
Pojemność skokowa, cm^3	208	208	208	390	390	420	420
Pojemność zbiornika paliwa, l	18	18	18	30	30	30	30
Rodzaj paliwa	benzyna	benzyna	benzyna + gaz	benzyna	benzyna	benzyna	benzyna
Czas pracy przy 50% obciążeniu, h	15	15	15	18	18	17	17
Wyświetlacz	woltomierz	3 w 1	3 w 1	3 w 1	3 w 1	3 w 1	3 w 1
Gniazda	2 x 16A	2 x 16A	2 x 16A	1 x 16A/ 1 x 32A	1 x 16A/ 1 x 32A	1 x 16A/ 1 x 32A	1 x 16A/ 1 x 16A 380V
Złącze AZR (ATS)	nie	nie	nie	nie	nie	tak	tak
Rozruch	ręczny	elektryczny	elektryczny	ręczny	elektryczny	elektryczny	elektryczny
Zestaw transportowy	opcja	opcja	opcja	opcja	opcja	opcja	opcja
Waga, kg	40	44.7	45	70.7	78.6	81.3	84.4

DANE TECHNICZNE

	GDA 7500DPE-3	GDA 7500DFE	GDA 8500E	GDA 8500E-3	GDA 12500E	GDA 12500E-3
Moc maksymalna 230 V / 380 V, kW	6.5/6.5	6.5	7.5	7.5/2.8	10.5	11
Moc znamionowa 230 V / 380 V, kW	6.0/6.0	6.0	7.0	7.0/2.5	9.5	10
Napięcie, V	230/380	230	230	230/380	230	380
Producent silnika	DAEWOO	DAEWOO	DAEWOO	DAEWOO	DAEWOO	DAEWOO
Model silnika	series 420	DF-series 420	series 440	series 440	690 V-type	690 V-type
Moc silnika, KM	15	15	18	18	21	21
Pojemność skokowa, cm^3	420	420	445	445	690	690
Pojemność zbiornika paliwa, l	30	30	30	30	25	25
Rodzaj paliwa	benzyna	benzyna + gaz	benzyna	benzyna	benzyna	benzyna
Czas pracy przy 50% obciążeniu, h	17	17	17	17	4.5	4.5
Wyświetlacz	3 w 1	3 w 1	3 w 1	3 w 1	5 w 1	5 w 1
Gniazda	1 x 16A/1 x 32A 1 x 16A 380V	1 x 16A/1 x 32A	1 x 16A/1 x 32A	1 x 16A/ 1 x 16A 380V	2 x 16A/1 x 32A/ zaciski 45A	2 x 16A/1 x 16A 380V/zaciski 15A 380V
Złącze AZR (ATS)	tak	tak	tak	tak	tak	tak
Rozruch	elektryczny	elektryczny	elektryczny	elektryczny	elektryczny	elektryczny
Zestaw transportowy	opcja	opcja	opcja	opcja	tak	tak
Waga, kg	81.7	86.9	93.4	94.1	165	165

ATS 15-220GDA/15-380GDA MASTER LINE

Moduł automatyki AZR uruchamia agregat w przypadku zaniku zasilania lub spadku napięcia w sieci podstawowej. Po wznowieniu dopływu energii elektrycznej moduł przełącza obciążenie na sieć podstawową i wyłącza agregat prądotwórczy. Moduł posiada wygodne montażowe uchwyty ścienne i solidną metalową obudowę zamykaną na klucz.

	ATS 15-220 GDA	ATS 15-380 GDA
Napięcie znamionowe, V	230	380
Prąd znamionowy, A	50	50
Moc znamionowa, kW	15	15
Napięcie znamionowe agregatu, V	230	380
Kompatybilność	wszystkie modele GDA powyżej 6 kW jedno-fazowe	wszystkie modele GDA powyżej 6 kW trójfazowe

DAWK 30 MASTER LINE

Zestaw transportowy do agregatów prądotwórczych. Zamontowany na generatorze zestaw ułatwia transport i przenoszenie urządzenia w obrębie placu budowy, a także znacznie obniża poziom wibracji w czasie pracy. Zestaw zawiera: gumowe koła (2 szt.), podpórki postojowe (2 szt.), składane gumowane uchwyty (2 szt.).

DAEWOO
EXPERT
GDA 8500E
7500 W
7000
SP Battery
12V

AGREGATY PRĄDOTWÓRCZE
DIESEL

Zalety techniczne agregatów prądotwórczych z silnikiem diesla DAEWOO

- Koła obrotowe 360°
- W 100% miedziane uzwojenie prądnicy
- Wyjątkowo niski poziom hałasu
- 2 tryby pracy 230 V/380 V
- Wstępne podgrzewanie silnika
- Niski poziom hałasu
- Zaawansowany filtr powietrza

DDAE 6000XE/6000XE-3 MASTER LINE

Agregaty prądotwórcze Daewoo DDAE 6000XE/6000XE-3 z silnikiem wysokoprężnym cechuje niski poziom hałasu. Urządzenia wyposażone są w inteligentne zabezpieczenie przeciążeniowe, które gwarantuje stabilną pracę bez zakłóceń. Agregat DDAE 6000XE-3 pozwala na podłączenie odbiorników trójfazowych o łącznej mocy nieprzekraczającej 5000 W. Urządzenia są kompatybilne z modułem automatycznego załączania rezerwy (ATS).

MOC

5.5 kW	Moc maksymalna
5.0 kW	Moc znamionowa

SILNIK

420 diesel	Model
11 KM	Moc
418 cm^3	Pojemność skokowa

Cu 100% COPPER ALTERNATOR

high-performance filtration system

Silnik wysokoprężny DAEWOO

Stworzony dla serii agregatów prądotwórczych Master Line. Resurs silnika wynosi ponad 1500 motogodzin. Numer seryjny gwarantuje kontrolę na wszystkich etapach produkcji.

Metalowy zbiornik paliwa o zwiększonej pojemności

Pozwala wydłużyć czas ciągłej pracy na jednym tankowaniu. Zbiornik został pokryty specjalną matową farbą odporną na korozję i oddziaływania chemiczne. Wbudowany wskaźnik pomaga kontrolować poziom paliwa.

Rozruch elektryczny

Dzięki wbudowanemu rozrusznikowi i akumulatorowi agregat można uruchomić przekręcając kluczyk. Jest to idealne rozwiązanie dla mało doświadczonych użytkowników.

DDAE 9000XE EXPERT LINE

Agregat prądotwórczy Daewoo z silnikiem wysokoprężnym o wydłużonej żywotności - ponad 2000 motogodzin. W 100% miedziane uzwojenie prądnicy gwarantuje generowanie stabilnego prądu wysokiej jakości. Dzięki przedrozruchowemu rozgrzaniu silnika urządzenie bez trudu uruchamia się w minusowych temperaturach. Agregat jest kompatybilny z modułem automatycznego załączania rezerwy (ATS).

MOC

7.0 kW	Moc maksymalna
6.4 kW	Moc znamionowa

SILNIK

480 diesel	Model
15 KM	Moc
477 cm^3	Pojemność skokowa

W 100% miedziana prądnica

Wytwarza stabilny prąd. Cechuje ją wysoka sprawność i efektywne odprowadzanie ciepła, co jest niezmiernie ważne przy długotrwałej, ciągłej pracy.

Koła transportowe

Koła wykonane są z gumy pełnej ze stalową konstrukcją, łożyskowane, odporne na przebicie, niewymagające pompowania lub konserwacji w ciagu całego okresu eksploatacji.

Zabezpieczenie przeciążeniowe

Bezpiecznik chroni prądnicę przed nadmiernym obciążeniem, a także eliminuje ryzyko przegrzania przy długotrwałej pracy. Inteligentne zabezpieczenie chroni agregat prądotwórczy przed zwarciem.

DDAE 9000DXE-3 EXPERT LINE

Agregat prądotwórczy DDAE 9000DXE-3 z silnikiem wysokoprężnym i przełącznikiem faz gwarantuje identyczną moc w obu trybach pracy (230 V i 380 V), co umożliwia zasilanie urządzeń zarówno jednofazowych, jak i trójfazowych. System odpowietrzania i wstępne podgrzewanie silnika pozwalają na łatwy rozruch nawet po dłuższym okresie bezczynności lub w minusowych temperaturach. Agregat jest kompatybilny z modułem automatycznego załączania rezerwy (ATS).

MOC

7.0 kW	Moc maksymalna
6.4 kW	Moc znamionowa

SILNIK

480 diesel	Model
15 KM	Moc
477 cm^3	Pojemność skokowa

COMMERCIAL DIESEL ENGINE

Cu 100% COPPER ALTERNATOR

high-performance filtration system

Dual power 220V · 380V

Silnik wysokoprężny DAEWOO

Stworzony dla serii agregatów prądotwórczych Expert Line. Resurs silnika wynosi ponad 2000 motogodzin. Numer seryjny gwarantuje kontrolę na wszystkich etapach produkcji.

2 tryby pracy (230 V/380 V)

Agregat zapewnia identyczną moc wyjściową w obu fazach. Wystarczy wybrać układ uzwojenia prądnicy za pomocą pokrętła znajdującego się na panelu sterowania.

Solidna rama

Konstrukcja wykonana z profili o przekroju prostokątnym, wzmocnionych dodatkowym stelażem może wytrzymać duże obciążenia podczas użytkowania i transportu.

DDAE 11000XE EXPERT LINE

Agregat prądotwórczy Daewoo z silnikiem wysokoprężnym o wydłużonej żywotności - ponad 2000 motogodzin. W 100% miedziane uzwojenie prądnicy gwarantuje generowanie stabilnego prądu wysokiej jakości. Dzięki przedrozruchowemu rozgrzaniu silnika urządzenie bez trudu uruchamia się w minusowych temperaturach. Agregat jest kompatybilny z modułem automatycznego załączania rezerwy (ATS).

MOC

9.0 kW	Moc maksymalna
8.2 kW	Moc znamionowa

SILNIK

670 diesel	Model
18 KM	Moc
663 cm^3	Pojemność skokowa

W 100% miedziana prądnica

Wytwarza stabilny prąd. Cechuje ją wysoka sprawność i efektywne odprowadzanie ciepła, co jest niezmiernie ważne przy długotrwałej, ciągłej pracy.

Koła transportowe

Koła wykonane są z gumy pełnej ze stalową konstrukcją, łożyskowane, odporne na przebicie, niewymagające pompowania lub konserwacji w ciagu całego okresu eksploatacji.

Zabezpieczenie przeciążeniowe

Bezpiecznik chroni prądnicę przed nadmiernym obciążeniem, a także pozwala eliminować ryzyko przegrzania przy długotrwałej pracy. Inteligentne zabezpieczenie chroni agregat prądotwórczy przed zwarciem.

DDAE 11000DXE-3 EXPERT LINE

Agregat prądotwórczy DDAE 11000DXE-3 został wyposażony w silnik wysokoprężny i przełącznik faz. Gwarantuje identyczną moc w obu trybach pracy (230 V i 380 V), co umożliwia zasilanie urządzeń zarówno jednofazowych, jak i trójfazowych. System odpowietrzania i wstępne rozgrzanie silnika pozwalają na łatwy rozruch nawet po dłuższym okresie bezczynności lub w minusowych temperaturach. Agregat jest kompatybilny z modułem automatycznego załączania rezerwy (ATS).

MOC

9.0 kW	Moc maksymalna
8.2 kW	Moc znamionowa

SILNIK

670 diesel	Model
18 KM	Moc
663 cm^3	Pojemność skokowa

Metalowy zbiornik paliwa o zwiększonej pojemności

Pozwala wydłużyć czas ciągłej pracy na jednym tankowaniu. Zbiornik został pokryty specjalną matową farbą odporną na korozję i oddziaływania chemiczne. Wbudowany wskaźnik pomaga kontrolować poziom paliwa.

2 tryby pracy (230 V/380 V)

Agregat zapewnia identyczną moc wyjściową w obu fazach. Wystarczy wybrać układ uzwojenia prądnicy za pomocą pokrętła znajdującego się na panelu sterowania.

Solidna rama

Konstrukcja wykonana z profili o przekroju prostokątnym, wzmocnionych dodatkowym stelażem może wytrzymać duże obciążenia podczas użytkowania i transportu.

DDAE 8000SE/8000SE-3 EXPERT LINE

Agregaty prądotwórcze Daewoo DDAE 8000SE/8000SE-3 z silnikiem wysokoprężnym cechuje niski poziom hałasu. Modele wytrzymują znaczne obciążenia, które nie powodują spadku mocy. System odpowietrzania i wstępne rozgrzanie silnika pozwalają na łatwy rozruch nawet po dłuższym okresie bezczynności lub w minusowych temperaturach. Koła obrotowe 360° ułatwiają transport urządzenia. Agregaty są kompatybilne z modułem automatycznego załączania rezerwy (ATS).

MOC

6.4 kW	Moc maksymalna
6.2 kW	Moc znamionowa

SILNIK

500 diesel	Model
14 KM	Moc
498 cm^3	Pojemność skokowa

360° ZERO TURN WHEELS · Cu 100% COPPER ALTERNATOR · high-performance filtration system · SILENT

Silnik wysokoprężny DAEWOO

Stworzony dla serii agregatów prądotwórczych Expert Line. Resurs silnika wynosi ponad 2000 motogodzin.

Rozruch elektryczny

Dzięki wbudowanemu rozrusznikowi i akumulatorowi agregat można uruchomić przekręcając kluczyk. Jest to idealne rozwiązanie dla mało doświadczonych użytkowników.

Koła obrotowe 360°

Koła wykonane z gumy pełnej ze stalową konstrukcją, łożyskowane. Dzięki ruchomym platformom agregat można obrócić o 360° w miejscu.

DDAE 9000SSE/9000SSE-3 EXPERT LINE

Agregaty prądotwórcze Daewoo w zabudowie Super Silent z silnikiem wysokoprężnym. Zapewniają wyjątkowo niski poziom hałasu (do 58 dB). Urządzenia zostały wyposażone w cyfrowy moduł sterujący, który pozwala kontrolować funkcje automatycznego włączania i wyłączania, zdalnego uruchamiania i wyłączania, a także parametry pomiarowe. Modele są kompatybilne z modułem automatycznego załączania rezerwy (ATS).

MOC

7.0 kW	Moc maksymalna
6.4 kW	Moc znamionowa

SILNIK

480 diesel	Model
15 KM	Moc
477 cm^3	Pojemność skokowa

Rozrusznik elektryczny

Obudowa dźwiękochłonna (do 58 dB)

2 gniazda: 1 x 16 A/230 V, 1 x 32 A/230 V (9000SSE); 1 x 16 A/230 V, 1 x 16 A/380 V (9000SSE-3)

Silnik wysokoprężny DAEWOO

Stworzony dla serii agregatów prądotwórczych Expert Line. Resurs silnika wynosi ponad 2000 motogodzin.

Wielofunkcyjny moduł sterujący

Wyposażony w mikroprocesor, który pozwala kontrolować m.in. funkcje automatycznego włączania i wyłączania, zdalnego uruchamiania, a także wyłączania w przypadku przekroczenia parametrów krytycznych.

Koła obrotowe 360°

Koła wykonane z gumy pełnej ze stalową konstrukcją, łożyskowane. Dzięki ruchomym platformom agregat można obrócić o 360° w miejscu.

DDAE 10000SE EXPERT LINE

Agregat prądotwórczy DDAE 10000SE z silnikiem wysokoprężnym cechuje niski poziom hałasu. Model wytrzymuje znaczne obciążenia, które nie powodują spadku mocy. System odpowietrzania i wstępne podgrzewanie silnika pozwalają na łatwy rozruch nawet po dłuższym okresie bezczynności lub w minusowych temperaturach. Koła obrotowe 360° ułatwiają transport urządzenia. Agregat jest kompatybilny z modułem automatycznego załączania rezerwy (ATS).

MOC

8.0 kW	Moc maksymalna
7.2 kW	Moc znamionowa

SILNIK

500 diesel	Model
16 KM	Moc
498 cm^3	Pojemność skokowa

Silnik wysokoprężny DAEWOO

Stworzony dla serii agregatów prądotwórczych Expert Line. Resurs silnika wynosi ponad 1500 motogodzin. Numer seryjny gwarantuje kontrolę na wszystkich etapach produkcji.

Wielofunkcyjny moduł sterujący

Wyposażony w mikroprocesor, który pozwala kontrolować m.in. funkcje automatycznego włączania i wyłączania, zdalnego uruchamiania, a także wyłączania w przypadku przekroczenia parametrów krytycznych.

Koła obrotowe 360°

Koła wykonane z gumy pełnej ze stalową konstrukcją, łożyskowane. Dzięki ruchomym platformom agregat można obrócić o 360° w miejscu.

DDAE 10000DSE-3 EXPERT LINE

Agregat prądotwórczy DDAE 10000DSE-3 został wyposażony w silnik wysokoprężny i przełącznik faz. Gwarantuje identyczną moc w obu trybach pracy (230 V i 380 V), co umożliwia zasilanie urządzeń zarówno jednofazowych, jak i trójfazowych. Obudowa dźwiękochłonna pozwala zredukować poziom hałasu do 66 dB, co sprawia, że długotrwałe użytkowanie staje się o wiele bardziej komfortowe. Koła obrotowe 360° ułatwiają transport urządzenia. Agregat jest kompatybilny z modułem automatycznego załączania rezerwy (ATS).

MOC

8.0 kW	Moc maksymalna
7.2 kW	Moc znamionowa

SILNIK

500 diesel	Model
16 KM	Moc
498 cm^3	Pojemność skokowa

Rozruch elektryczny

Dzięki wbudowanemu rozrusznikowi i akumulatorowi agregat można uruchomić przekręcając kluczyk. Jest to idealne rozwiązanie dla mało doświadczonych użytkowników.

2 tryby pracy (230 V/380 V)

Agregat zapewnia identyczną moc wyjściową w obu fazach. Wystarczy wybrać układ uzwojenia prądnicy za pomocą przełącznika znajdującego się na panelu sterowania.

Wielofunkcyjny moduł sterujący

Wyposażony w mikroprocesor, który pozwala kontrolować m.in. funkcje automatycznego włączania i wyłączania, zdalnego uruchamiania, a także wyłączania w przypadku przekroczenia parametrów krytycznych.

DDAE 11000SE EXPERT LINE

Agregat prądotwórczy DDAE 11000SE z silnikiem wysokoprężnym cechuje niski poziom hałasu. Model wytrzymuje znaczne obciążenia, które nie powodują spadku mocy. System odpowietrzania i wstępne podgrzewanie silnika pozwalają na łatwy rozruch nawet po dłuższym okresie bezczynności lub w minusowych temperaturach. Koła obrotowe 360° ułatwiają transport urządzenia. Agregat jest kompatybilny z modułem automatycznego załączania rezerwy (ATS).

MOC

9.0 kW	Moc maksymalna
8.2 kW	Moc znamionowa

SILNIK

640 diesel	Model
18 KM	Moc
633 cm^3	Pojemność skokowa

Silnik wysokoprężny DAEWOO

Stworzony dla serii agregatów prądotwórczych Expert Line. Resurs silnika wynosi ponad 2000 motogodzin.

Wielofunkcyjny moduł sterujący

Wyposażony w mikroprocesor, który pozwala kontrolować m.in. funkcje automatycznego włączania i wyłączania, zdalnego uruchamiania, a także wyłączania w przypadku przekroczenia parametrów krytycznych.

Koła obrotowe 360°

Koła wykonane z gumy pełnej ze stalową konstrukcją, łożyskowane. Dzięki ruchomym platformom agregat można obrócić o 360° w miejscu.

DDAE 11000DSE-3 EXPERT LINE

Agregat prądotwórczy DDAE 11000DSE-3 został wyposażony w silnik wysokoprężny i przełącznik faz. Gwarantuje identyczną moc w obu trybach pracy (230 V i 380 V), co umożliwia zasilanie urządzeń zarówno jednofazowych, jak i trójfazowych. Obudowa dźwiękochłonna pozwala zredukować poziom hałasu do 66 dB, co sprawia, że długotrwałe użytkowanie staje się o wiele bardziej komfortowe. Koła obrotowe 360° ułatwiają transport urządzenia. Agregat jest kompatybilny z modułem automatycznego załączania rezerwy (ATS).

MOC

9.0 kW	Moc maksymalna
8.2 kW	Moc znamionowa

SILNIK

640 diesel	Model
18 KM	Moc
633 cm^3	Pojemność skokowa

Silnik wysokoprężny DAEWOO

Stworzony dla serii agregatów prądotwórczych Expert Line. Resurs silnika wynosi ponad 2000 motogodzin.

Wielofunkcyjny moduł sterujący

Wyposażony w mikroprocesor, który pozwala kontrolować m.in. funkcje automatycznego włączania i wyłączania, zdalnego uruchamiania, a także wyłączania w przypadku przekroczenia parametrów krytycznych.

Koła obrotowe 360°

Koła wykonane z gumy pełnej ze stalową konstrukcją, łożyskowane. Dzięki ruchomym platformom agregat można obrócić o 360° w miejscu.

DANE TECHNICZNE

	DDAE 6000XE	DDAE 6000XE–3	DDAE 9000XE	DDAE 9000DXE–3	DDAE 11000XE	DDAE 11000DXE–3
Moc maksymalna, kW	5.5	5.5/2.3 (380/230 V)	7	7/7 (380/230 V)	9	9/8.8 (380/230 V)
Moc znamionowa, kW	5	5.0/2.1 (380/230 V)	6.4	6.4/6.4 (380/230 V)	8.2	8.2/8 (380/230 V)
Napięcie, V	230	380	230	380/230	230	380/230
Producent silnika	DAEWOO	DAEWOO	DAEWOO	DAEWOO	DAEWOO	DAEWOO
Model silnika	420 diesel	420 diesel	480 diesel	480 diesel	670 diesel	670 diesel
Moc silnika, KM	11	11	15	15	18	18
Pojemność skokowa, cm^3	418	418	477	477	663	663
Zbiornik paliwa, l	14	14	14	14	12.5	12.5
Czas pracy przy 50% obciążeniu, h	13	13	12	12	6	6
Wyświetlacz	3 w 1	3 w 1	3 w 1	3 w 1	5 w 1	5 w 1
Współczynnik mocy	1	1	1	1	1	1
Złącze AZR (ATS)	tak	tak	tak	tak	tak	tak
Wstępne podgrzewanie silnika	tak	tak	tak	tak	tak	tak
Gniazda	1 x 16 A, 1 x 32 A	1 x 16 A, 1 x 16 A 380 V	1 x 16 A, 1 x 32 A	1 x 16 A, 1 x 16 A 380 V	1 x 16 A, 1 x 32 A	1 x 16 A, 1 x 16 A 380 V
Wyjście 12 V	tak	tak	tak	tak	tak	tak
Poziom hałasu w odległości 7 m, dB	78	78	78	78	78	78
Waga, kg	103	103	115	115	133	135

ATS **15-DDAE** DXE/ATS **15-DDAE** DSE

Moduł automatyki AZR uruchamia agregat w przypadku zaniku zasilania lub spadku napięcia w sieci podstawowej. Moduł stale kontroluje poziom naładowania akumulatora rozruchowego i jeśli to konieczne, doładowuje go. Zamykana na klucz obudowa została wykonana z wytrzymałego metalu.

	ATS 15-DDAE DXE	ATS 15-DDAE DSE
Napięcie znamionowe, V	230/380	230/380
Prąd znamionowy, A	50	50
Moc znamionowa, kW	15	15
Napięcie znamionowe agregatu, V	230/380	230/380
Kompatybilność	modele DDAE XE	modele DDAE SE/SSE

DDAE 8000SE	DDAE 8000SE–3	DDAE 9000SSE	DDAE 9000SSE-3	DDAE 10000SE	DDAE 10000DSE-3	DDAE 11000SE	DDAE 11000DSE-3
6.7	6.7/2.7 (380/230 V)	7	7.0/2.9 (380/230 V)	8	8/8 (380/230 V)	9	9/8.8 (380/230 V)
6.2	6.2/2.5 (380/230 V)	6.4	6.4/2.7 (380/230 V)	7.2	7.2/7.2 (380/230 V)	8 .2	8.2/8 (380/230 V)
230	380	230	380	230	380/230	230	380/230
DAEWOO	DAEWOO	DAEWOO	DAEWOO	DAEWOO	DAEWOO	DAEWOO	DAEWOO
500 diesel	500 diesel	480 diesel	480 diesel	500 diesel	500 diesel	640 diesel	640 diesel
14	14	15	15	16	16	18	18
498	498	477	477	498	498	633	633
15	15	15	15	15	15	15	15
10	10	13	13	12	12	7.5	7.5
5 w 1	5 w 1	multi	multi	multi	multi	multi.	multi
1	1	1	1	1	1	1	1
tak	tak	tak	tak	tak	tak	tak	tak
tak	tak	tak	tak	tak	tak	tak	tak
1 x 16 A, 1 x 32 A	1 x 16 A, 1 x 16 A 380 V	1 x 16 A, 1 x 32 A	1 x 16 A, 1 x 16 A 380 V	1 x 16 A, 1 x 32 A	1 x 16 A 230 V, 1 x 16 A 380 V	1 x 16 A, 1 x 32 A	1 x 32 A 230 V, 1 x 16 A 380 V
tak	tak	tak	tak	tak	tak	tak	tak
66	66	58	58	66	66	66	66
157	161	148.1	147.4	156.1	158.6	179.6	180.4

AGREGATY PRĄDOTWÓRCZE
INWERTEROWE

Zalety techniczne inwerterowych agregatów prądotwórczych DAEWOO

- 4 STROKE ENGINE — Silnik czterosuwowy DAEWOO
- Cu 100% COPPER ALTERNATOR — W 100% miedziane uzwojenie prądnicy
- Ochrona czułej elektroniki
- NEW INVERTER TECHNOLOGY — Nowoczesna technologia inwerterowa
- high-performance filtration system — Zaawansowany system filtracji
- +50% — O 50% zwiększona wydajność

GDA 2600i MASTER LINE

Agregat prądotwórczy GDA 2600i został wyposażony w niezawodny czterosuwowy silnik benzynowy o wydłużonej żywotności. Maszyna posiada ramę, która zapewnia stabilność, a także obniża poziom wibracji. Na panelu sterowania znajdują się wskaźniki, które pozwalają kontrolować parametry napięcia wyjściowego, a także alarmują o niskim poziomie oleju. Zabezpieczenie przeciążeniowe chroni agregat podczas długotrwałej pracy. Nowoczesna technologia inwerterowa pozwala na podłączenie czułych urządzeń elektronicznych, takich jak laptopy, pompy czy grzejniki.

MOC

2.2 kW	Moc maksymalna
2.0 kW	Moc znamionowa

SILNIK

140 series	Model
4 KM	Moc
138 cm^3	Pojemność skokowa

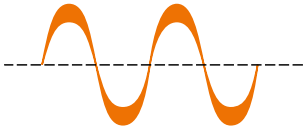

Czysta sinusoida prądu

Inwerter przetwarza generowany przez prądnicę prąd stały w prąd przemienny 230 V/50 Hz przyjmujący postać czystej sinusoidy.

Niezawodny silnik 4-suwowy DAEWOO

Stworzony specjalnie do stosowania w agregatach inwerterowych. Numer seryjny gwarantuje kontrolę na wszystkich etapach produkcji.

Metalowy zbiornik paliwa z filtrem

Odporne na uszkodzenia mechaniczne i oddziaływania chemiczne pokrycie zbiornika gwarantuje doskonałą ochronę i długą żywotność.

Zabezpieczenie przeciążeniowe i kontrolka niskiego poziomu oleju

Pozwala uniknąć przeciążenia prądnicy, eliminuje ryzyko przegrzania podczas długotrwałej eksploatacji, chroni przed zwarciem.

GDA 3800i MASTER LINE

Agregat prądotwórczy GDA 3800i został wyposażony w niezawodny czterosuwowy silnik benzynowy o wydłużonej żywotności. Nowoczesna technologia inwerterowa zapewnia generowanie wysokiej jakości prądu, co pozwala na podłączenie czułych urządzeń elektronicznych, takich jak sprzęt domowy czy oświetlenie. Czujnik poziomu oleju zapobiega uszkodzeniu silnika, sygnalizując za wczasu o potrzebie przeprowadzenia obsługi technicznej.

MOC

3.5 kW	Moc maksymalna
3.2 kW	Moc znamionowa

SILNIK

210 series	Model
7 KM	Moc
210 cm^3	Pojemność skokowa

4 STROKE ENGINE | Cu 100% COPPER ALTERNATOR | +50% | high-performance filtration system | NEW INVERTER TECHNOLOGY

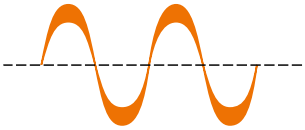

Czysta sinusoida prądu

Inwerter przetwarza generowany przez prądnicę prąd stały w prąd przemienny 230 V/50 Hz przyjmujący postać czystej sinusoidy.

Niezawodny silnik 4-suwowy DAEWOO

Stworzony specjalnie do stosowania w agregatach inwerterowych. Numer seryjny gwarantuje kontrolę na wszystkich etapach produkcji.

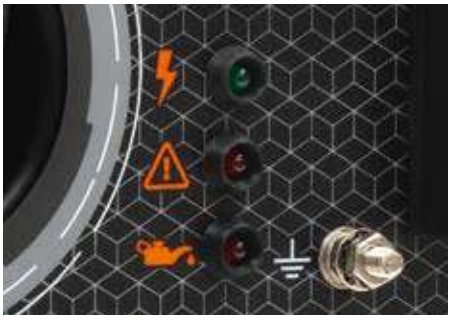

Wskaźniki napięcia i poziomu oleju

Wskaźnik napięcia zapala się, gdy system stabilizacji działa prawidłowo, a wartość napięcia wyjściowego wynosi 230 V/50 Hz. Czujnik poziomu oleju z systemem awaryjnego zatrzymania silnika zapobiega jego uszkodzeniu.

Zabezpieczenie gniazd

Specjalne plastikowe zaślepki chronią gniazda przed kurzem i wilgocią, wydłużając żywotność agregatu.

GDA 4600i EXPERT LINE

Model GDA 4600i został wyposażony w niezawodny czterosuwowy silnik benzynowy o wydłużonej żywotności. Agregat posiada ramę, która zapewnia stabilność, a także obniża poziom wibracji. Na panelu sterowania znajdują się wskaźniki, które pozwalają kontrolować parametry napięcia wyjściowego, a także alarmują o niskim poziomie oleju. Zabezpieczenie przeciążeniowe chroni agregat podczas długotrwałej pracy. Nowoczesna technologia inwerterowa pozwala na podłączenie czułych urządzeń elektronicznych, takich jak laptopy, pompy czy grzejniki.

MOC	
3.5 kW	Moc maksymalna
3.2 kW	Moc znamionowa

SILNIK	
210 series	Model
7 KM	Moc
210 cm^3	Pojemność skokowa

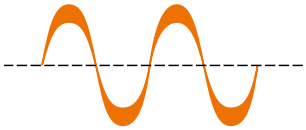

Czysta sinusoida prądu

Inwerter przetwarza generowany przez prądnicę prąd stały w prąd przemienny 230 V/50 Hz przyjmujący postać czystej sinusoidy.

Niezawodny silnik 4-suwowy DAEWOO

Stworzony specjalnie do stosowania w agregatach inwerterowych. Numer seryjny gwarantuje kontrolę na wszystkich etapach produkcji.

Metalowy zbiornik paliwa z filtrem

Odporne na uszkodzenia mechaniczne i oddziaływania chemiczne pokrycie zbiornika gwarantuje doskonałą ochronę i długą żywotność.

Zabezpieczenie przeciążeniowe i kontrolka niskiego poziomu oleju

Pozwala uniknąć przeciążenia prądnicy, eliminuje ryzyko przegrzania podczas długotrwałej eksploatacji, chroni przed zwarciem.

GDA 5600i MASTER LINE

Model GDA 5600i został wyposażony w niezawodny czterosuwowy silnik benzynowy o wydłużonej żywotności. Agregat posiada ramę, która zapewnia stabilność, a także obniża poziom wibracji. Na panelu sterowania znajdują się wskaźniki, które pozwalają kontrolować parametry napięcia wyjściowego, a także alarmują o niskim poziomie oleju. Zabezpieczenie przeciążeniowe chroni agregat podczas długotrwałej pracy. Nowoczesna technologia inwerterowa pozwala na podłączenie czułych urządzeń elektronicznych, takich jak laptopy, pompy czy grzejniki.

MOC

4.2 kW	Moc maksymalna
4.0 kW	Moc znamionowa

SILNIK

230 series	Model
7 KM	Moc
225 cm^3	Pojemność skokowa

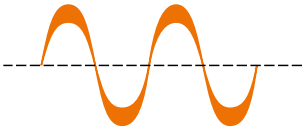

Czysta sinusoida prądu

Inwerter przetwarza generowany przez prądnicę prąd stały w prąd przemienny 230 V/50 Hz przyjmujący postać czystej sinusoidy.

Niezawodny silnik 4-suwowy DAEWOO

Stworzony specjalnie do stosowania w agregatach inwerterowych. Numer seryjny gwarantuje kontrolę na wszystkich etapach produkcji.

Metalowy zbiornik paliwa z filtrem

Odporne na uszkodzenia mechaniczne i oddziaływania chemiczne pokrycie zbiornika gwarantuje doskonałą ochronę i długą żywotność.

Zabezpieczenie przeciążeniowe i kontrolka niskiego poziomu oleju

Pozwala uniknąć przeciążenia prądnicy, eliminuje ryzyko przegrzania podczas długotrwałej eksploatacji, chroni przed zwarciem.

DANE TECHNICZNE

	GDA 2600i	GDA 3800i	GDA 4600i	GDA 5600i
Moc maksymalna, kW	2.2	3.5	3.5	4.2
Moc znamionowa, kW	2.0	3.2	3.2	4.0
Napięcie, V	230	230	230	230
Producent silnika	DAEWOO	DAEWOO	DAEWOO	DAEWOO
Model silnika	Series 140	Series 210	Series 210	Series 230
Moc silnika, KM	4	7	7	7
Pojemność skokowa, cm^3	138	210	210	225
Zbiornik paliwa, l	10	15	15	13
Czas pracy przy 50% obciążeniu, h	10	12	12	14
Współczynnik mocy	1	1	1	1
Gniazda	2 x 230 V/16 A	2 x 230 V/16 A	2 x 230 V/16 A	2 x 230 V/16 A
Waga, kg	21	31	31	35

NEW INVERTER TECHNOLOGY

INNOWACYJNA TECHNOLOGIA INWERTEROWA

KROK 1

Prądnica wytwarza prąd przemienny o wysokiej częstotliwości (do 20000 Hz).

KROK 2

Precyzyjny konwerter przetwarza prąd przemienny w prąd stały.

KROK 3

Inwerter przetwarza prąd stały w wysokiej jakości prąd przemienny o napięciu 230 V i częstotliwości 50 Hz przyjmujący postać czystej sinusoidy.

SPAWARKI

Zalety techniczne spawarek DAEWOO

+50% HOT START — Gorący start

×2 ARC FORCE — Regulacja mocy łuku spawalniczego

ANTI-STICK — Funkcja zapobiegająca przywieraniu elektrody

NEW INVERTER TECHNOLOGY — Innowacyjna technologia inwerterowa

DW 175 MASTER LINE

Spawarka inwerterowa przeznaczona do pracy z elektrodami otulonymi. Skuteczna wentylacja i stalowa obudowa doskonale odprowadzają ciepło i umożliwiają pracę urządzenia w temperaturze do + 40°C.

4.4 kW	Maksymalny pobór mocy
20-120 A	Zakres prądu spawania
145-230 V	Napięcie zasilania
60%	Cykl pracy przy maksymalnym prądzie spawania

Zabezpieczenie przed przeciążeniem i przegrzaniem

Kompaktowa obudowa

Zabezpieczenie przed przeciążeniem i przegrzaniem

Spawarka jest chroniona za pomocą wymuszonego układu chłodzenia i systemu automatycznego wyłączania w przypadku przeciążenia lub przegrzania.

Tranzystory bipolarne IGBT

Sterowane mikroprocesorem tranzystory bipolarne IGBT to najświeższa innowacja w dziedzinie energoelektroniki. Tranzystory IGBT pozwalają osiągać dużą sprawność przy niewielkiej masie spawarki, a także wspomagają odprowadzanie ciepła z powierzchni modułu.

Regulacja prądu spawania w zakresie od 20 A do 120 A

Umożliwia dopasowanie natężenia prądu do rodzaju materiału i stosowanych elektrod.

DW 195 MASTER LINE

Spawarka inwerterowa z układem wymuszonego chłodzenia. Regulacja prądu spawania w zakresie od 20 A do 145 A umożliwia wybór natężenia w zależności od rodzaju wykonywanych prac. Maksymalny czas ciągłej pracy wynosi 6 minut.

5.7 kW	Maksymalny pobór mocy
20-140 A	Zakres prądu spawania
145-230 V	Napięcie zasilania
60%	Cykl pracy przy maksymalnym prądzie spawania

Zabezpieczenie przed przeciążeniem i przegrzaniem

Kompaktowa obudowa

DW 225 MASTER LINE

Spawarka inwerterowa w kompaktowej stalowej obudowie. Tranzystory IGBT pozwalają osiągać dużą sprawność, a także wspomagają odprowadzanie ciepła z powierzchni modułu. Maksymalny czas ciągłej pracy w ramach jednego cyklu wynosi 60% (6 minut z 10).

6.6 kW	Maksymalny pobór mocy
20-160 A	Zakres prądu spawania
145-230 V	Napięcie zasilania
60%	Cykl pracy przy maksymalnym prądzie spawania

Zabezpieczenie przed przeciążeniem i przegrzaniem

Kompaktowa obudowa

DANE TECHNICZNE

	DW 175	DW 195	DW 225
Napięcie zasilania, V	145-230	145-230	145-230
Zakres prądu spawania, A	20-120	20-140	20-160
Średnica elektrody, mm	1.6-3.2	1.6-4.0	1.6-5.0
Maksymalny pobór prądu, A	27	32	35
Maksymalny pobór mocy, kW	4.4	5.7	6.6
Cykl pracy przy maksymalnym prądzie spawania, %	60%	60%	60%
Funkcja HOT START	tak	tak	tak
Funkcja ARC-FORCE	tak	tak	tak
Funkcja ANTI-STICK	tak	tak	tak
Współczynnik mocy	0.75	0.75	0.75
Temperatura eksploatacji, ºC	od -10 do +40	od -10 do +40	od -10 do +40
Układ chłodzenia	wymuszony	wymuszony	wymuszony
Klasa izolacji i stopień ochrony	F/IP21S	F/IP21S	F/IP21S
Waga netto, kg	2.7	2.8	3.0

STABILAZATORY
NAPIĘCIA

Zalety techniczne stabilizatorów napięcia DAEWOO

- Sterowanie mikroprocesorowe
- 6 stopni ochrony
- Wyświetlacz cyfrowy
- Wymuszony układ chłodzenia
- W 100% miedziane uzwojenie transformatora
- Tryb BYPASS

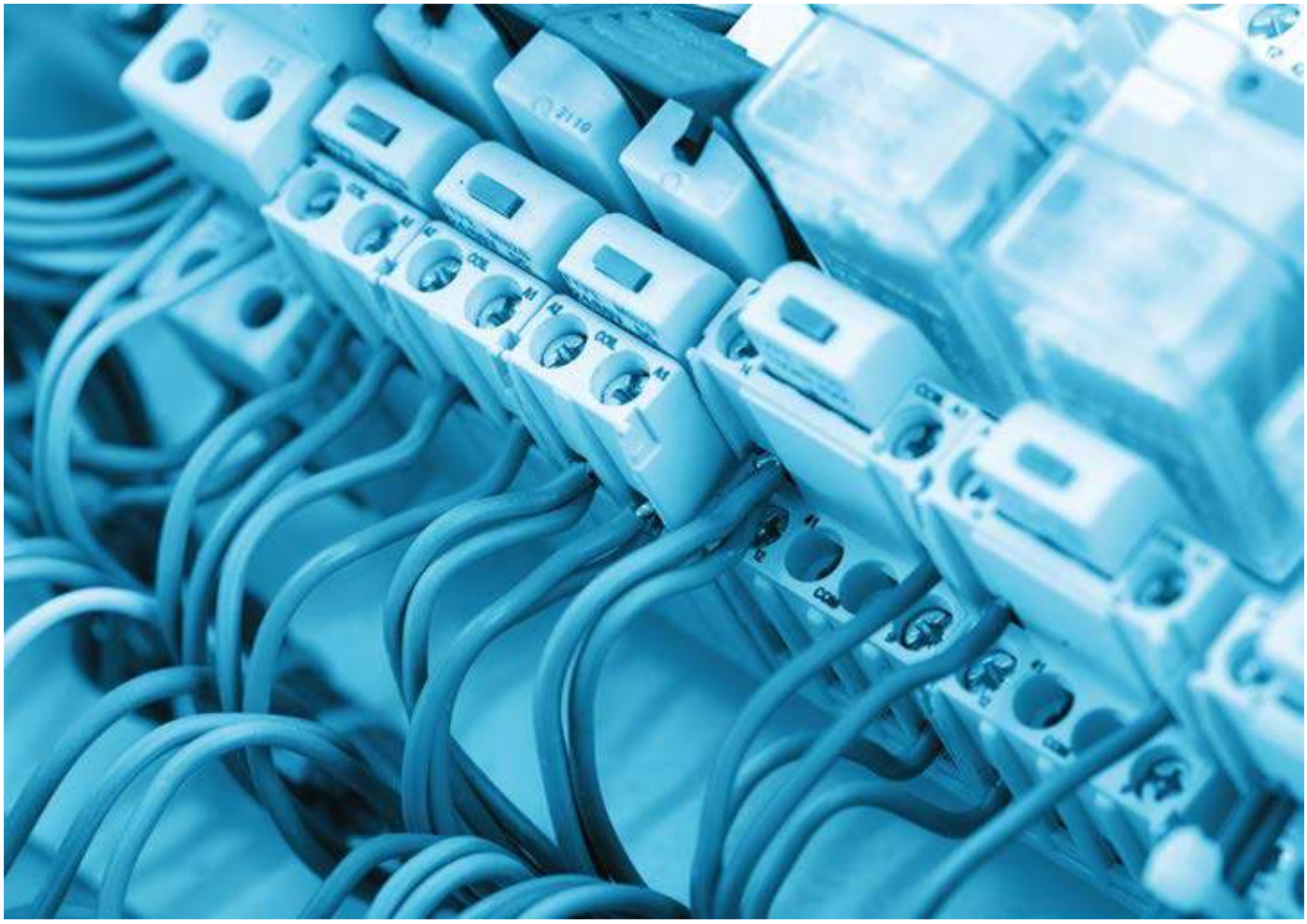

DW-TZM500VA/TZM1kVA/TZM2kVA MASTER LINE

Wolnostojący stabilizator napięcia przeznaczony do ochrony czułego sprzętu. Dokładność stabilizacji wynosi ±8%. Dzięki sterowaniu mikroprocesorowemu stabilizator pracuje niezawodnie. Kompaktowa obudowa i nieduża waga ułatwiają przenoszenie urządzenia.

0.5/1/2 kW	Maksymalna moc obciążenia
135-270 V	Zakres napięcia wejściowego
230 V	Napięcie wyjściowe
> 20 MS	Czas rekacji

DW-TZM5kVA/TZM10kVA MASTER LINE

Sterowany mikroprocesorowo wolnostojący stabilizator napięcia przeznaczony do ochrony czułego sprzętu. Urządzenie wytrzymuje przeciążenia do 120%, chroni odbiorniki przed spadkami napięcia, tłumi przepięcia i zakłócenia. Czas reakcji na przywrócenie regularnych parametrów wyjściowych nie przekracza 0.2 sekundy. Stabilizator posiada 2 gniazda wyjściowe 230 V oraz wyświetlacz cyfrowy, który pokazuje napięcie wejściowe i wyjściowe, a także inne parametry. Miedziane uzwojenie transformatora zapewnia cichą pracę. W przypadku, gdy napięcie sieci jest stabilne przez dłuższy czas, stabilizator można przełączyć w energooszczędny tryb Bypass, w którym wejście jest łączone bezpośrednio z wyjściem, omijając tryb stabilizacji.

5/10 kW	Maksymalna moc obciążenia
135-270 V	Zakres napięcia wejściowego
230 V	Napięcie wyjściowe
> 20 MS	Czas rekacji

DW-TM1kVA/TM2kVA EXPERT LINE

Stabilizator napięcia z możliwością montażu na ścianie. Urządzenie wyrównuje napięcie wejściowe, chroniąc czuły sprzęt elektroniczny przed uszkodzeniem. Stabilizator został wyposażony w wyświetlacz cyfrowy, który pozwala ustawić obciążenie i kontrolować aktualne parametry pracy: napięcie wejściowe i wyjściowe, a także inne parametry.

1 / 2 kW	Maksymalna moc obciążenia
135-270 V	Zakres napięcia wejściowego
230 V	Napięcie wyjściowe
> 20 MS	Czas rekacji

CPU | x6 | 888 | Cu 100% TRANSFORMATOR

DW-TM5kVA/TM10kVA/TM12kVA EXPERT LINE

Stabilizator napięcia przeznaczony do ochrony czułego sprzętu elektronicznego przed zmianami napięć w sieci, a także przeciążeniami i zwarciami. Urządzenie zostało wyposażone w wyświetlacz cyfrowy, który pozwala kontrolować parametry wejściowe i wyjściowe. W przypadku, gdy napięcie sieci jest stabilne przez dłuższy czas, stabilizator można przełączyć w energooszczędny tryb Bypass, w którym wejście jest łączone bezpośrednio z wyjściem, omijając tryb stabilizacji.
Dużą zaletą tego modelu jest możliwość montażu na ścianie.

5/10/12 kW	Maksymalna moc obciążenia
135-270 V	Zakres napięcia wejściowego
230 V	Napięcie wyjściowe
> 20 MS	Czas rekacji

CPU | x6 | 888 | Cu 100% TRANSFORMATOR | BYPASS

DANE TECHNICZNE

	DW-TZM500VA	DW-TZM1kVA	DW-TZM2kVA	DW-TZM5kVA	DW-TZM10kVA
Maksymalna moc obciążenia, kW	0.5	1	2	5	10
Pobór prądu, A	0.025	0.075	0.1	0.12	0.15
Zakres napięcia wejściowego, V	135-270	135-270	135-270	135-270	135-270
Napięcie wyjściowe, V	230	230	230	230	230
Tryb Bypass	nie	nie	nie	tak	tak
Układ chłodzenia	powietrzem	powietrzem	powietrzem	wymuszony	wymuszony
Dokładność stabilizacji	8%	8%	8%	8%	8%
Częstotliwość, Hz	50 / 60	50 / 60	50 / 60	50 / 60	50 / 60
Czas rekacji, ms	>20	>20	>20	>20	>20
Opóźnienie włączenia, s	5 / 255	5 / 255	5 / 255	5 / 255	5 / 255
Zabezpieczenie przed przegrzaniem, °C	120	120	120	120	120
Sprawność	95%	95%	95%	95%	95%
Temperatura pracy, °C	42	42	42	42	42
Klasa ochronności	IP20	IP20	IP20	IP20	IP20
Zabezpieczenie przeciwzwarciowe	tak	tak	tak	tak	tak
Zabezpieczenie przeciwzakłóceniowe	tak	tak	tak	tak	tak
Waga, kg	2.6	3.2	5.6	15.5	23.7

DANE TECHNICZNE

	DW-TM1kVA	DW-TM2kVA	DW-TM5KVA	DW-TM10KVA	DW-TM12KVA
Maksymalna moc obciążenia, kW	1	2	5	10	12
Pobór prądu, A	0.075	0.1	0.12	0.15	0.16
Zakres napięcia wejściowego, V	135-270	135-270	135-270	135-270	135-270
Napięcie wyjściowe, V	230	230	230	230	230
Tryb Bypass	nie	nie	tak	tak	tak
Układ chłodzenia	powietrzem	powietrzem	powietrzem	powietrzem	powietrzem
Dokładność stabilizacji	8%	8%	8%	8%	8%
Częstotliwość, Hz	50 / 60	50 / 60	50 / 60	50 / 60	50 / 60
Czas rekacji, ms	>20	>20	>20	>20	>20
Opóźnienie włączenia, s	5 / 255	5 / 255	5 / 255	5 / 255	5 / 255
Zabezpieczenie przed przegrzaniem, °C	120	120	120	120	120
Sprawność	95%	95%	95%	95%	95%
Temperatura pracy, °C	42	42	42	42	42
Klasa ochronności	IP20	IP20	IP20	IP20	IP20
Zabezpieczenie przeciwzwarciowe	tak	tak	tak	tak	tak
Zabezpieczenie przeciwzakłóceniowe	tak	tak	tak	tak	tak
Waga, kg	2.6	3.2	5.6	15.5	23.7

KOMPRESORY
POWIETRZA

Zalety techniczne kompresorów powietrza DAEWOO

Silnik elektryczny DAEWOO

Zaawansowany filtr powietrza

Niski poziom hałasu i wibracji

Zespół tłoków typu V

DAC 24D MASTER LINE

Kompresor DAC 24D z elektrycznym silnikiem indukcyjnym cechuje niski poziom hałasu i wibracji. 2 manometry + 2 złącza pozwalają na jednoczesne podłączenie 2 narzędzi z możliwością kontrolowania ciśnienia w każdym z nich. Zabezpieczenie przeciążeniowe i termiczne chroni silnik przed nadmiernym obciążeniem i wydłuża jego żywotność. Kompresor posiada stalowy zbiornik z pokryciem antykorozyjnym, a także koła i gumowany uchwyt do łatwego transportu.

169 l/min	Wydajność
24 l	Pojemność zbiornika
1.5 kW	Moc
8 bar	Ciśnienie

eco | LOW NOISE AND VIBRATION | high-performance filtration system

DAC 50D MASTER LINE

Kompresor DAC 50D z elektrycznym silnikiem indukcyjnym gwarantuje stabilną pracę nawet przy maksymalnym ciśnieniu. Żeliwny cylinder z aluminiową głowicą zapewnia efektywne odprowadzanie ciepła i wydłuża czas ciągłej pracy do 50%. Kompresor posiada stalowy zbiornik z pokryciem antykorozyjnym, a także koła i gumowany uchwyt do łatwego transportu.

169 l/min	Wydajność
50 l	Pojemność zbiornika
1.5 kW	Moc
8 bar	Ciśnienie

eco | LOW NOISE AND VIBRATION | high-performance filtration system

DAC 60VD EXPERT LINE

Kompresor DAC 60VD został wyposażony w elektryczny silnik indukcyjny o wydłużonej żywotności z wymuszonym układem chłodzenia. Niezawodny mechanizm korbowy posiada system automatycznego smarowania, co pozwala na długotrwałą, ciągłą pracę urządzenia. Kompresor posiada stalowy zbiornik z pokryciem antykorozyjnym, a także koła i gumowany uchwyt do łatwego transportu.

338 l/min	Wydajność
60 l	Pojemność zbiornika
2.2 kW	Moc
8 bar	Ciśnienie

eco · LOW NOISE AND VIBRATION · high-performance filtration system · V TYPE COMMERCIAL DAEWOO ENGINE

DAC 90B EXPERT LINE

Kompresor DAC 90B został wyposażony w silnik elektryczny i przekładnię pasową zapewniającą niską prędkość obrotową, co pozwala wydłużyć żywotność grupy tłokowej do 300% przy maksymalnej objętości dostarczanego powietrza. System dwustopniowego sprężania gwarantuje wyjątkowo wysoką wydajność pracy. Kompresor posiada specjalny separator wody pozwalający oczyścić sprężone powietrze z kondensatu, co jest niezmiernie ważne przy malowaniu natryskowym.

305 l/min	Wydajność
90 l	Pojemność zbiornika
2.2 kW	Moc
8 bar	Ciśnienie

eco · LOW NOISE AND VIBRATION · high-performance filtration system · V TYPE COMMERCIAL DAEWOO ENGINE

DANE TECHNICZNE

	DAC 24D	DAC 50D	DAC 60VD	DAC 90B
Moc, KM / kW	2.0/1.5	2.0/1.5	3.0/2.2	3.0/2.2
Wydajność, l/min	169	169	338	305
Ciśnienie, bar	8	8	8	8
Pojemność zbiornika, l	24	50	60	90
Cylinder, mm	1 x 47	1 x 47	2 x 47	2 x 65
Napięcie, V	230	230	230	230
Częstotliwość, Hz	50	50	50	50
Faza	1	1	1	1
Obroty, obr./min	2850	2850	2850	1050
Izolacja silnika	B	B	B	B
Stopień ochrony	IP21	IP21	IP21	IP44
Koła	2	2	2	3
Poduszki antywibracyjne	2	2	2	0
Waga, kg	20	26	43	75

DAC 5SET

Zestaw do kompresorów zawiera 4 dysze: dysza do pracy ze sprężonym powietrzem, dysza do malowania natryskowego, dysza do rozpylania cieczy, dysza do pompowania opon, a także wąż pneumatyczny.

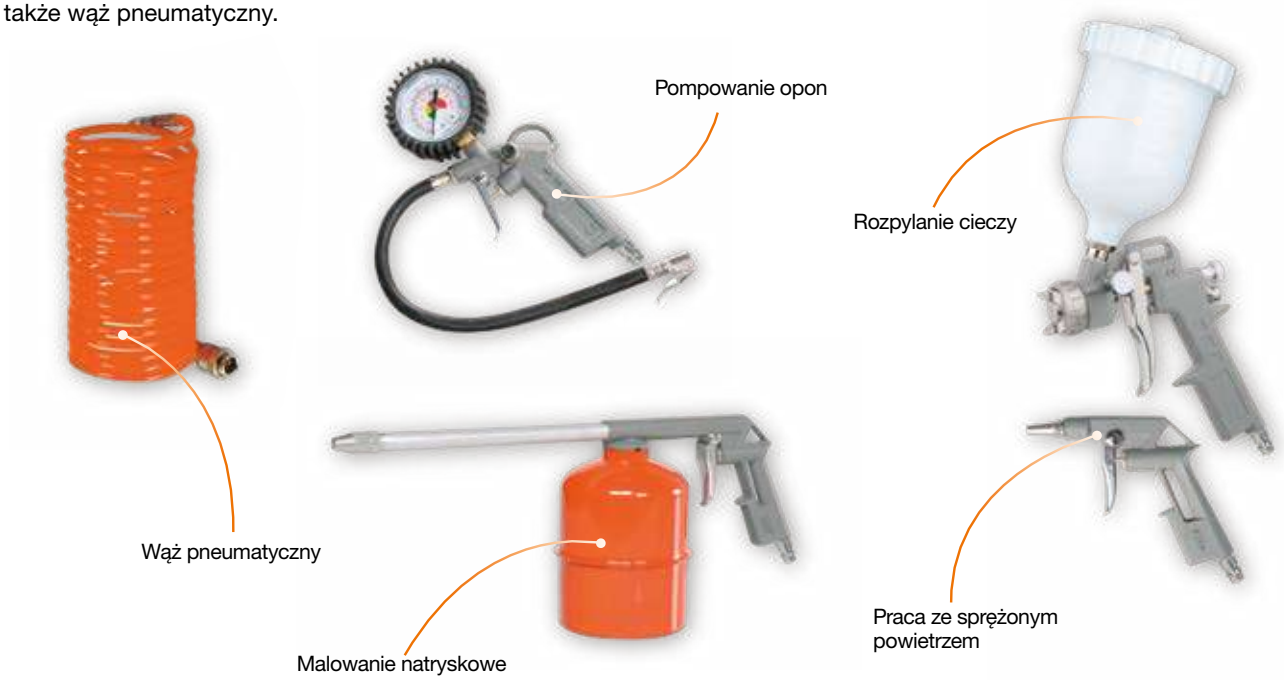

DAEWOO
POWER PRODUCTS

Maszyny ogrodnicze

Kosiarki elektryczne	50
Kosiarki spalinowe	56
Wertykulatory	66
Kosy mechaniczne elektryczne	70
Kosy mechaniczne spalinowe	76
Myjki wysokociśnieniowe	84
Glebogryzarki	92
Maszyny kombi	100
Pilarki łańcuchowe	104
Pompy	112
Odśnieżarki	122
Zamiatarka	136

KOSIARKI
ELEKTRYCZNE

Zalety techniczne kosiarek DAEWOO

Silnik elektryczny DAEWOO

Centralna regulacja wysokości koszenia

DLM 1200E MASTER LINE

Kosiarka DLM 1200E z cichym ekologicznym silnikiem elektrycznym gwarantuje efektywne i komfortowe koszenie. Świetnie poradzi sobie nawet z wilgotną trawą. Urządzenie zostało wyposażone w nóż z efektem zasysania. Dzięki aerodynamicznemu kształtowi obracający się nóż tworzy silny strumień powietrza, który podnosi łodygi roślin i zasysa skoszoną trawę do kosza. Pojemny, 32 litrowy kosz został wykonany z wytrzymałego plastiku, który łatwo można oczyścić z resztek skoszonej trawy.

1200 W	Moc
32 cm	Szerokość koszenia
25-65 mm	Wysokość koszenia
32 l	Pojemność kosza

eco

Pojemny kosz na trawę

Zapewnia dłuższy cykl pracy bez potrzeby robienia częstych przerw na opróżnianie. Plastik, z którego został wykonany kosz, łatwo można oczyścić z resztek skoszonej trawy i soku roślin.

Silnik elektryczny Daewoo

Został specjalnie opracowany do stosowania w kosiarkach. Zapewnia doskonały efekt koszenia, nawet wilgotnej trawy.

Niski poziom hałasu i wibracji

Zawdzięczamy go doskonałemu wyważeniu silnika i układu tnącego. Strumień powietrza wpadającego do kosza skierowany jest w dół, co dodatkowo przyczynia się do zredukowania hałasu.

Kontrola obecności operatora

W celu zapewnienia bezpieczeństwa użytkowania noże kosiarki zatrzymują się od razu po zwolnieniu dźwigni włącznika.

DLM 1600E EXPERT LINE

Kosiarka DLM 1600E z mocnym (1500 W) i cichym silnikiem elektrycznym gwarantuje wydajną pracę nawet przy wilgotnej trawie. Przekładnia pasowa klinowa chroni silnik przed przeciążeniem w przypadku najechania ostrzem kosiarki na przeszkodę. System kontroli obecności operatora zapewnia bezpieczną pracę z urządzeniem - noże kosiarki zatrzymują się od razu po zwolnieniu dźwigni włącznika.

1500 W	Moc
36 cm	Szerokość koszenia
25-65 mm	Wysokość koszenia
35 l	Pojemność kosza

Koła łożyskowane

Tylne koła o zwiększonej średnicy umożliwiają bezproblemowe przemieszczanie się kosiarki nawet po nierównym terenie.

Silnik elektryczny Daewoo

Został specjalnie opracowany do stosowania w kosiarkach. Zapewnia doskonały efekt koszenia nawet wilgotnej trawy.

Centralna regulacja wysokości koszenia

Szybka i łatwa regulacja wysokości koszenia. Jedna dźwignia zmienia ustawienie przednich i tylnych kół.

Pojemny kosz na trawę

Wyposażony we wskaźnik napełnienia pojemny kosz zapewnia dłuższy cykl pracy bez potrzeby robienia częstych przerw na opróżnianie. Plastik, z którego został wykonany kosz, łatwo można oczyścić z resztek skoszonej trawy i soku roślin.

DLM 1800E EXPERT LINE

Kosiarka DLM 1800E została wyposażona w silnik elektryczny Daewoo z zabezpieczeniem przeciążeniowym, które chroni go przed uszkodzeniem. Składana konstrukcja ułatwia transport i oszczędza miejsce podczas przechowywania. Mechanizm centralnej regulacji pozwala szybko i łatwo ustawić optymalną wysokość koszenia. Wyposażony we wskaźnik napełnienia pojemny kosz zapewnia dłuższy cykl pracy bez potrzeby robienia częstych przerw na opróżnianie.

1600 W	Moc
38 cm	Szerokość koszenia
25-65 mm	Wysokość koszenia
40 l	Pojemność kosza

Koła łożyskowane

Tylne koła o zwiększonej średnicy umożliwiają bezproblemowe przemieszczanie się kosiarki nawet po nierównym terenie.

Silnik elektryczny Daewoo

Został specjalnie opracowany do stosowania w kosiarkach. Zapewnia doskonały efekt koszenia nawet wilgotnej trawy.

Centralna regulacja wysokości koszenia

Szybka i łatwa regulacja wysokości koszenia. Jedna dźwignia zmienia ustawienie przednich i tylnych kół.

Pojemny kosz na trawę

Wyposażony we wskaźnik napełnienia pojemny kosz zapewnia dłuższy cykl pracy bez potrzeby robienia częstych przerw na opróżnianie. Plastik, z którego został wykonany kosz, łatwo można oczyścić z resztek skoszonej trawy i soku roślin.

DLM 2200E EXPERT LINE

Kosiarka wyposażona w silnik elektryczny Daewoo z zabezpieczeniem przeciążeniowym, które chroni go przed uszkodzeniem. Składana konstrukcja ułatwia transport i przechowywanie urządzenia. Dzięki centralnej regulacji można łatwo i szybko ustawić wysokość koszenia. Wyposażony we wskaźnik napełnienia pojemny kosz zapewnia dłuższy cykl pracy bez potrzeby robienia częstych przerw na opróżnianie.

2000 W	Moc
43 cm	Szerokość koszenia
25-65 mm	Wysokość koszenia
45 l	Pojemność kosza

Koła łożyskowane

Tylne koła o zwiększonej średnicy umożliwiają bezproblemowe przemieszczanie się kosiarki nawet po nierównym terenie.

Silnik elektryczny Daewoo

Został specjalnie opracowany do stosowania w kosiarkach. Zapewnia doskonały efekt koszenia nawet wilgotnej trawy.

Niski poziom hałasu i wibracji

Zawdzięczamy go doskonałemu wyważeniu silnika i układu tnącego. Strumień powietrza wpadającego do kosza skierowany jest w dół, co dodatkowo przyczynia się do zredukowania hałasu.

Pojemny kosz na trawę

Wyposażony we wskaźnik napełnienia pojemny kosz zapewnia dłuższy cykl pracy bez potrzeby robienia częstych przerw na opróżnianie. Plastik, z którego został wykonany kosz, łatwo można oczyścić z resztek skoszonej trawy i soku roślin.

DANE TECHNICZNE

	DLM 1200E	DLM 1600E	DLM 1800E	DLM 2200E
Moc, W	1200	1500	1600	2000
Napięcie/częstotliwość, V/Hz	230/50	230/50	230/50	230/50
Typ silnika	elektryczny	elektryczny	elektryczny	elektryczny
Producent silnika	DAEWOO	DAEWOO	DAEWOO	DAEWOO
Szerokość koszenia, cm	32	36	38	43
Minimalna wysokość koszenia, mm	25	25	25	25
Maksymalna wysokość koszenia, mm	65	65	65	65
Pojemność kosza na trawę, l	30	35	40	45
Regulacja wysokości koszenia	3 pozycje	5 pozycji	6 pozycji	6 pozycji
Średnica kół (przednie/tylne), mm	140/140	140/160	160/200	160/200
Materiał podwozia	plastik	plastik	plastik	plastik
Napęd	ręczny	ręczny	ręczny	ręczny
Waga, kg	6.5	8.8	13.3	14.8

KOSIARKI
SPALINOWE

Zalety techniczne kosiarek DAEWOO

- Koło obrotowe 360°
- Niezawodny silnik czterosuwowy DAEWOO
- Łatwy rozruch
- Regulacja prędkości jazdy
- Zaawansowany filtr powietrza
- Napęd na tylne koła
- Obudowa z pokryciem antykorozyjnym

DLM 48SP MASTER LINE

Kosiarka DLM 48SP została wyposażona w mocny silnik spalinowy, który świetnie poradzi sobie z wilgotną trawą i pracą na nierównym terenie. Funkcja Easy Start zapewnia szybki, łatwy i komfortowy rozruch. Napęd na tylne koła gwarantuje płynną jazdę i dobrą manewrowość. Optymalną wysokość trawy można uzyskać dzięki centralnej regulacji wysokości koszenia, którą można ustawić na jednej z 10 pozycji.

PARAMETRY PRACY

46 cm	Szerokość koszenia
25-75 mm	Wysokość koszenia
60 l	Pojemność kosza na trawę

SILNIK

165 V-series	Model
3.3 KM	Moc
135 cm^3	Pojemność skokowa

4 STROKE ENGINE · EASYSTART · SELF-PROPELLED · Zn STEEL · high-performance filtration system

Silnik DAEWOO V-series 145

Dzięki optymalnej kombinacji momentu obrotowego i prędkości obrotowej wału kosiarka bez trudu przemieszcza się po nierównym terenie i świetnie daje sobie radę nawet z wilgotną trawą.

Centralna regulacja wysokości koszenia

Szybka i łatwa regulacja wysokości koszenia. Jedna dźwignia zmienia ustawienie przednich i tylnych kół.

Napęd na tylne koła

Optymalne przełożenie przekładni sprawia, że praca jest efektywna i komfortowa.

DLM 4600SP EXPERT LINE

Kosiarka DLM 4600SP wyposażona w silnik spalinowy V-series posiada 4 tryby pracy: koszenie, zbieranie trawy do kosza, mulczowanie i wyrzut boczny. Napęd na tylne koła gwarantuje płynną jazdę i dobrą manewrowość nawet na nierównym terenie. Pojemny kosz materiałowy z plastikową pokrywą łatwo można oczyścić z resztek skoszonej trawy. Aby ułatwić czyszczenie spodu kosiarki, urządzenie zostało wyposażone w przyłącze, które umożliwia podłączenie węża ogrodowego.

PARAMETRY PRACY

43 cm	Szerokość koszenia
25-75 mm	Wysokość koszenia
50 l	Pojemność kosza na trawę

SILNIK

145 V-series	Model
2.6 KM	Moc
98 cm^3	Pojemność skokowa

Silnik DAEWOO V-series 145

Dzięki optymalnej kombinacji momentu obrotowego i prędkości obrotowej wału kosiarka bez trudu przemieszcza się po nierównym terenie i świetnie daje sobie radę nawet z wilgotną trawą.

4 w 1

Koszenie trawy, zbieranie trawy do kosza, wyrzut boczny i mulczowanie. Zmiana trybu pracy odbywa się szybko i beznarzędziowo, aby sprawnie wykonać dowolne zadania związane z pielęgnacją trawnika.

Przyłącze węża ogrodowego

Pozwala na łatwe i dokładne oczyszczenie spodu kosiarki z resztek skoszonej trawy i soku roślin. Aby uzyskać optymalny efekt, po przyłączeniu węża i włączeniu wody zaleca się uruchomienie silnika.

DLM 5100SP EXPERT LINE

Kosiarka spalinowa DLM 5100SP została wyposażona w czterosuwowy silnik o mocy 3.3 KM. Optymalna kombinacja momentu obrotowego i prędkości obrotowej wału sprawia, że urządzenie pracuje wyjątkowo wydajnie. Napęd na tylne koła gwarantuje płynną jazdę i dobrą manewrowość nawet na nierównym terenie. Urządzenie posiada 4 tryby pracy: koszenie, zbieranie trawy do kosza, mulczowanie i wyrzut boczny. Składany uchwyt kosiarki ułatwia przechowywanie.

PARAMETRY PRACY

46 cm	Szerokość koszenia
25-75 mm	Wysokość koszenia
60 l	Pojemność kosza na trawę

SILNIK

165 V-series	Model
3.3 KM	Moc
135 cm^3	Pojemność skokowa

Silnik DAEWOO V-series 165

Dzięki optymalnej kombinacji momentu obrotowego i prędkości obrotowej wału kosiarka bez trudu przemieszcza się po nierównym terenie i świetnie daje sobie radę nawet z wilgotną trawą.

Ergonomiczny panel sterowania

Panel sterowania z dźwigniami regulującymi napęd kół i zespołu tnącego, wyposażony w uchwyt na butelkę i schowek. Wygodna rękojeść została pokryta miękkim materiałem antywibracyjnym.

Pojemny kosz na trawę

Wyposażony we wskaźnik napełnienia pojemny kosz zapewnia dłuższy cykl pracy bez potrzeby robienia częstych przerw na opróżnianie. Materiał siatkowy, z którego został wykonany kosz, łatwo można oczyścić z resztek skoszonej trawy i soku roślin.

DLM 5100SR EXPERT LINE

Mocny silnik spalinowy i napęd na tylne koła umożliwiają efektywne koszenie i bezproblemowe przemieszczanie się kosiarki nawet po nierównym terenie. Przednie koło obrotowe ułatwia manewrowanie i poprawia zwrotność. Urządzenie posiada 4 tryby pracy: koszenie, zbieranie trawy do kosza, mulczowanie i wyrzut boczny. Wyposażony we wskaźnik napełnienia 60-litrowy materiałowy kosz zapewnia dłuższy cykl pracy bez potrzeby robienia częstych przerw na opróżnianie.

PARAMETRY PRACY

46 cm	Szerokość koszenia
25-75 mm	Wysokość koszenia
60 l	Pojemność kosza na trawę

SILNIK

165 V-series	Model
3.3 KM	Moc
135 cm^3	Pojemność skokowa

Silnik DAEWOO V-series 165

Dzięki optymalnej kombinacji momentu obrotowego i prędkości obrotowej wału kosiarka bez trudu przemieszcza się po nierównym terenie i świetnie daje sobie radę nawet z wilgotną trawą.

Przednie koło obrotowe

Ułatwia manewrowanie, zapewnia zwrotność i minimalny promień skrętu dzięki mocowaniu na osi pionowej.

Przyłącze węża ogrodowego

Pozwala na łatwe i dokładne oczyszczenie spodu kosiarki z resztek skoszonej trawy i soku roślin. Aby uzyskać optymalny efekt, po przyłączeniu węża i włączeniu wody zaleca się uruchomienie silnika.

DLM 5100SV EXPERT LINE

Kosiarka spalinowa DLM 5100SV z bezstopniową regulacją prędkości i napędem na tylne koła to wyjątkowo zwrotne i sprawne urządzenie. Solidna stalowa obudowa chroni kosiarkę przed uszkodzeniem, a także redukuje poziom hałasu i wibracji. Urządzenie posiada 4 tryby pracy: koszenie, zbieranie trawy do kosza, mulczowanie i wyrzut boczny. Składany uchwyt kosiarki ułatwia przechowywanie.

PARAMETRY PRACY

46 cm	Szerokość koszenia
25-75 mm	Wysokość koszenia
60 l	Pojemność kosza na trawę

SILNIK

165 V-series	Model
3.3 KM	Moc
135 cm^3	Pojemność skokowa

Silnik DAEWOO V-series 165

Dzięki optymalnej kombinacji momentu obrotowego i prędkości obrotowej wału kosiarka bez trudu przemieszcza się po nierównym terenie i świetnie daje sobie radę nawet z wilgotną trawą.

4 w 1

Koszenie trawy, zbieranie trawy do kosza, wyrzut boczny i mulczowanie. Zmiana trybu pracy odbywa się szybko i beznarzędziowo, aby sprawnie wykonać dowolne zadania związane z pielęgnacją trawnika.

Bezstopniowa regulacja prędkości jazdy

Dźwignia umieszczona na ergonomicznym panelu sterowania umożliwia płynną regulację i dopasowanie prędkości jazdy kosiarki do warunków pracy.

DLM 5500SV EXPERT LINE

Mocna kosiarka spalinowa o szerokości koszenia 51 cm, wyposażona w pojemny, 70-litrowy kosz na trawę świetnie sprawdzi się na dużych działkach z rozległymi trawnikami. Solidne koła z szerokim bieżnikiem pozwalają na łatwe przemieszczanie się kosiarki, nie niszcząc trawnika.

PARAMETRY PRACY

51 cm	Szerokość koszenia
25-75 mm	Wysokość koszenia
60 l	Pojemność kosza na trawę

SILNIK

195 V-series	Model
4.9 KM	Moc
173 cm^3	Pojemność skokowa

Silnik DAEWOO V-series 195

Dzięki optymalnej kombinacji momentu obrotowego i prędkości obrotowej wału kosiarka bez trudu przemieszcza się po nierównym terenie i świetnie daje sobie radę nawet z wilgotną trawą.

Centralna regulacja wysokości koszenia

Szybka i łatwa regulacja wysokości koszenia. Jedna dźwignia zmienia ustawienie przednich i tylnych kół.

Napęd na tylne koła

Optymalne przełożenie przekładni sprawia, że praca jest efektywna i komfortowa.

DLM 5500SVE EXPERT LINE

Kosiarka spalinowa DLM 5500SVE została wyposażona we wbudowany rozrusznik elektryczny. Model posiada akumulator, który umożliwia odpalanie urządzenia za pomocą przycisku. Składany uchwyt kosiarki ułatwia przechowywanie.

PARAMETRY PRACY

51 cm	Szerokość koszenia
25-75 mm	Wysokość koszenia
60 l	Pojemność kosza na trawę

SILNIK

195 V-series	Model
4.9 KM	Moc
173 cm^3	Pojemność skokowa

4 STROKE ENGINE · EASYSTART · SELF-PROPELLED · VARIABLE SPEED · Zn+ STEEL · high-performance filtration system · ELECTRIC START

Silnik DAEWOO V-series 195

Dzięki optymalnej kombinacji momentu obrotowego i prędkości obrotowej wału kosiarka bez trudu przemieszcza się po nierównym terenie i świetnie daje sobie radę nawet z wilgotną trawą.

Rozruch elektryczny

Model DLM 5500SVE posiada akumulator, który umożliwia odpalanie urządzenia za pomocą przycisku, co zapewnia wyjątkowy komfort użytkowania.

Przyłącze węża ogrodowego

Pozwala na łatwe i dokładne oczyszczenie spodu kosiarki z resztek skoszonej trawy i soku roślin. Aby uzyskać optymalny efekt, po przyłączeniu węża i włączeniu wody zaleca się uruchomienie silnika.

DLM 6000SV EXPERT LINE

Kosiarka spalinowa DLM 6000SV została wyposażona w czterosuwowy silnik o mocy 4.9 KM i pojemny, 70-litrowy kosz na trawę. Szerokość koszenia wynosi 56 cm, co pozwala pracować na dużych działkach (do 15 arów).
Regulacja prędkości jazdy kosiarki umożliwia dostosowanie tempa do warunków pracy.

PARAMETRY PRACY

56 cm	Szerokość koszenia
25-75 mm	Wysokość koszenia
70 l	Pojemność kosza na trawę

SILNIK

195 V-series	Model
4.9 KM	Moc
173 cm^3	Pojemność skokowa

Silnik DAEWOO V-series 195

Dzięki optymalnej kombinacji momentu obrotowego i prędkości obrotowej wału kosiarka bez trudu przemieszcza się po nierównym terenie i świetnie daje sobie radę nawet z wilgotną trawą.

4 w 1

Koszenie trawy, zbieranie trawy do kosza, wyrzut boczny i mulczowanie. Zmiana trybu pracy odbywa się szybko i beznarzędziowo, aby sprawnie wykonać dowolne zadania związane z pielęgnacją trawnika.

Bezstopniowa regulacja prędkości jazdy

Dźwignia umieszczona na ergonomicznym panelu sterowania umożliwia płynną regulację i dopasowanie prędkości jazdy kosiarki do warunków pracy.

DWR 620 EXPERT LINE

Spalinowy traktor ogrodowy DWR 620 idealnie nadaje się do pielęgnacji trawnika o powierzchni od 10 do 50 arów. Świetnie spisuje się na pochyłościach i nierównych działkach, a także na terenie z przeszkodami w postaci drzew, krzewów, zabudowań, grządek i rabat. Maszyna posiada bogaty zestaw funkcji, cechuje ją łatwe, intuicyjne sterowanie, dobra manewrowość i wysoka wydajność pracy.

PARAMETRY PRACY

62 cm	Szerokość koszenia
30-90 mm	Wysokość koszenia
130 l	Pojemność kosza na trawę

SILNIK

225 V-series	Model
5.7 KM	Moc
224 cm³	Pojemność skokowa

4 STROKE ENGINE

Zn+ STEEL

high-performance filtration system

DANE TECHNICZNE

	DLM 48SP	DLM 4600SP	DLM 5100SR	DLM 5100SP	DLM 5100SV	DLM 5500SV/ 5500SVE	DLM 6000SV	DRV 620
Moc silnika, KM	3.3	2.6	3.3	3.3	3.3	4.9	4.9	5.7
Typ silnika	spalinowy	spalinowy	spalinowy	spalinowy	spalinowy	spalinowy	spalinowy	spalinowy
Producent silnika	DAEWOO	DAEWOO	DAEWOO	DAEWOO	DAEWOO	DAEWOO	DAEWOO	DAEWOO
Pojemność skokowa, cm³	135	98	135	135	135	173	173	224
Model silnika	165 V-series	145 V-series	165 V-series	165 V-series	165 V-series	195 V-series	195 V-series	225 V-series
Zbiornik paliwa, l	1.2	0.8	1.2	1.2	1.2	2	2	1.4
Rozrusznik elektryczny	nie	nie	nie	nie	nie	nie/tak	nie	tak
Szerokość koszenia, cm	46	43	46	46	46	51	56	62
Minimalna wysokość koszenia, mm	25	25	25	25	25	25	25	30
Maksymalna wysokość koszenia, mm	75	75	75	75	75	75	75	90
Pojemność kosza na trawę, l	60	50	60	60	60	60	70	130
Regulacja wysokości koszenia	7	7	7	7	7	7	7	4
Średnica kół (przednie/tylne), mm	165/190	180/205	205/280	205/280	205/280	205/280	205/280	275/325
Materiał podwozia	stal	stal	stal	stal	stal	stal	stal	stal
Wyrzut boczny i mulczowanie	nie	tak	tak	tak	tak	tak	tak	tak
Regulacja prędkości jazdy	nie	nie	nie	nie	tak	tak	tak	tak
Napęd	własny	własny	własny	własny	własny	własny	własny	własny
Waga, kg	32.5	29	36.6	36.2	36.9	38.9	44.3	125

WERTYKULATORY
SPALINOWE I ELEKTRYCZNE

Wertykulatory spalinowe i elektryczne Daewoo to uniwersalne urządzenia do pielęgnacji trawnika posiadające 3 tryby pracy: aeracja, wertykulacja i zbieranie do kosza. Wyposażone są w centralną regulację wysokości roboczej ustawianą pokrętłem w zakresie od -5 do +10 mm w zależności od rodzaju wykonywanych prac. Solidna, odporna na czynniki zewnętrzne obudowa wytrzymuje intensywne użytkowanie. W zestawie znajdują się dwa wymienne wałki: aeracyjny wałek sprężynowy służący do napowietrzania trawnika i wałek z 16 nożami, który wyczesuje mech, sfilcowaną trawę i liście, a także wspomaga przenikanie powietrza w głąb ziemi poprzez nacinanie gruntu. Pojemny kosz na trawę pozwoli zaoszczędzić czas na grabieniu i sprzątaniu terenu po pracy.

Wałek z 16 nożami do wertykulacji

Sprężynowy wałek aeracyjny

Kosz na trawę 55 l

DSC 4000 EXPERT LINE

Wertykulator spalinowy do pielęgnacji trawnika z funkcjami wertykulacji i aeracji. Zapewnia dobre napowietrzenie gruntu, wyczesuje i zbiera mech, sfilcowaną trawę i liście do kosza.

PARAMETRY PRACY

40 cm	Szerokość robocza
15 mm	Zakres głębokości roboczej
55 l	Pojemność kosza na trawę

SILNIK

160 V-series	Model
3.5 KM	Moc
149 cm^3	Pojemność skokowa

Silnik DAEWOO V-series 160

Wydajny silnik o wydłużonej żywotności. Cechuje go niski poziom hałasu i wibracji. Przekładnia pasowa chroni silnik przed przeciążeniem w przypadku najechania wałkiem na przeszkodę.

Pojemny kosz na trawę

Zapewnia dłuższy cykl pracy bez potrzeby robienia częstych przerw na opróżnianie. Materiałowy kosz ze sztywną pokrywą łatwo złożyć i rozłożyć. Mieści się w nim o wiele więcej trawy niż w plastikowym koszu.

Ergonomiczne sterowanie

Za pomocą dźwigni na uchwycie można podnieść wałek wertykulatora, aby bez trudu przemieszczać urządzenie miedzy obszarami roboczymi, nie wyłączając silnika.

DSC 2000E EXPERT LINE

Wertykulator elektryczny do pielęgnacji trawnika z funkcjami wertykulacji, aeracji i zbierania do kosza.

1600 W	Moc
38 cm	Szerokość robocza
15 mm	Zakres głębokości roboczej
55 l	Pojemność kosza na trawę

eco Silnik elektryczny Daewoo

Ergonomiczny uchwyt z włącznikiem

Wyposażony w dodatkowe zabezpieczenie przed przypadkowym uruchomieniem zgodnie z europejskimi standardami kontroli bezpieczeństwa.

Silnik elektryczny Daewoo

Mocny silnik zapewniający efektywną pracę, wyposażony w zabezpieczenie przed przegrzaniem.

Pojemny kosz na trawę

Zapewnia dłuższy cykl pracy bez potrzeby robienia częstych przerw na opróżnianie. Materiałowy kosz ze sztywną pokrywą łatwo złożyć i rozłożyć. Mieści się w nim o wiele więcej trawy niż w plastikowym koszu.

Centralna regulacja głębokości roboczej

Głębokość robocza może być ustawiona za pomocą pokrętła w zakresie od +10 mm do -5 mm w zależności od rodzaju wykonywanych prac.

DSC 1500E MASTER LINE

Wertykulator elektryczny do pielęgnacji trawnika z funkcjami wertykulacji, aeracji i zbierania do kosza.

1300 W	Moc
32 cm	Szerokość robocza
15 mm	Zakres głębokości roboczej
30 l	Pojemność kosza na trawę

eco — Silnik elektryczny Daewoo

DANE TECHNICZNE

	DSC 1500E	DSC 2000E	DSC 4000
Moc	1300 W	1600 W	3.5 KM
Napięcie, V	230	230	230
Typ silnika	elektryczny	elektryczny	spalinowy
Pojemność skokowa, cm^3			149
Prędkość obrotowa, obr./min	4000	3850	3600
Producent silnika	DAEWOO	DAEWOO	DAEWOO
Szerokość robocza, cm	32	38	40
Głębokość robocza, mm	od +10 do -5	od +10 do -5	od +10 do -5
Pojemność zbiornika paliwa, l			1.2
Pojemność kosza na trawę, l	30	55	55
Regulacja głębokości roboczej	5-stopniowa	5-stopniowa	6-stopniowa
Średnica kół (przednie/tylne), mm	160/140	152/177	200/200
Materiał podwozia	plastik	plastik	metal
Waga, kg	10	14	31

KOSY MECHANICZNE
ELEKTRYCZNE

Zalety techniczne kos elektrycznych DAEWOO

- Silnik elektryczny DAEWOO
- Twardy, łożyskowany wałek
- Przekładnia o niskim poziomie hałasu i wibracji

DATR 450E MASTER LINE

Podkaszarka elektryczna z silnikiem umieszczonym w dolnej części urządzenia. Dzięki niskiej wadze i niedużym rozmiarom podkaszarka świetnie sprawdzi się na małej działce, czy w ogródku przydomowym. Trzonek teleskopowy i regulowany uchwyt pozwalają dostosować długość urządzenia do wzrostu użytkownika.

350 W	Moc
12000 obr./min	Prędkość obrotowa
25 cm	Szerokość koszenia

eco

Silnik w dolnej części urządzenia

Sprawia, że podkaszarka jest lekka i poręczna, a co za tym idzie - idealnie nadaje się do codziennego użytkowania na niedużych trawnikach.

DATR 800E MASTER LINE

Podkaszarka elektryczna z silnikiem umieszczonym w dolnej części urządzenia. Dzięki niskiej wadze i niedużym rozmiarom podkaszarka świetnie sprawdzi się na małej działce, czy w ogródku przydomowym. Trzonek teleskopowy i regulowany uchwyt pozwalają dostosować długość urządzenia do wzrostu użytkownika.

550 W	Moc
12000 obr./min	Prędkość obrotowa
25 cm	Szerokość koszenia

eco

Silnik w dolnej części urządzenia

Sprawia, że podkaszarka jest lekka i poręczna, a co za tym idzie - idealnie nadaje się do codziennego użytkowania na niedużych trawnikach.

DATR 1250E MASTER LINE

Kosa elektryczna wyposażona w ekologiczny silnik, a także system tłumienia hałasu i wibracji, który gwarantuje komfort podczas długotrwałej pracy. Urządzenie posiada składany trzonek aluminiowy ułatwiający przechowywanie.

1000 W	Moc
8000 obr./min	Prędkość obrotowa
36 cm	Szerokość koszenia

eco

Silnik elektryczny Daewoo

Silnik znajduje się w górnej części urządzenia, co pozwala na efektywne i bezpieczne koszenie nawet wilgotnej trawy.

Składany trzonek aluminiowy

Składany beznarzędziowo trzonek ułatwia transport i przechowywanie urządzenia.

Uchwyt obwiedniowy

Ergonomiczny regulowany uchwyt gwarantuje pewne i wygodne trzymanie urządzenia.

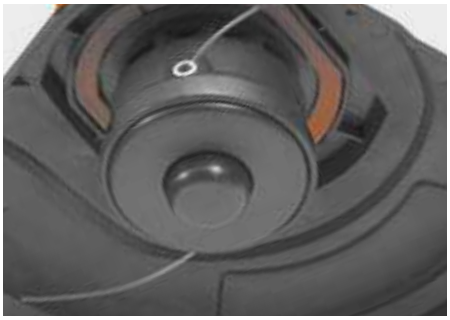

Głowica żyłkowa z półautomatycznym systemem wysuwania żyłki

Aby wysunąć żyłkę, wystarczy lekko uderzyć głowicą o podłoże.

DABC 1400E EXPERT LINE

Kosa elektryczna z silnikiem w górnej części urządzenia gwarantuje optymalne wyważenie i komfort podczas długotrwałej pracy. Nóż trójzębny został wykonany z wysokiej jakości stali. Kosa posiada składany trzonek aluminiowy ułatwiający przechowywanie.

1200 W	Moc
8000 obr./min	Prędkość obrotowa
25.5-42 cm	Szerokość koszenia

Silnik elektryczny Daewoo

Silnik znajduje się w górnej części urządzenia, co pozwala na efektywne i bezpieczne koszenie nawet wilgotnej trawy.

Składany trzonek aluminiowy

Składany beznarzędziowo trzonek ułatwia transport i przechowywanie urządzenia.

Nóż trójzębny

Wykonany z wysokiej jakości stali nóż zachowuje ostrość przez długi czas.

Osłona wykonana z odpornego na uderzenia tworzywa

Niezawodnie chroni użytkownika przed wyrzucanymi przez głowicę kamieniami i drobinkami.

DABC 1750E MASTER LINE

Kosa elektryczna z silnikiem w górnej części urządzenia gwarantuje optymalne wyważenie i komfort podczas długotrwałej pracy. Nóż trójzębny został wykonany z wysokiej jakości stali. Kosa posiada składany trzonek aluminiowy ułatwiający przechowywanie.

1400 W	Moc
10000 obr./min	Prędkość obrotowa
25.5-42 cm	Szerokość koszenia

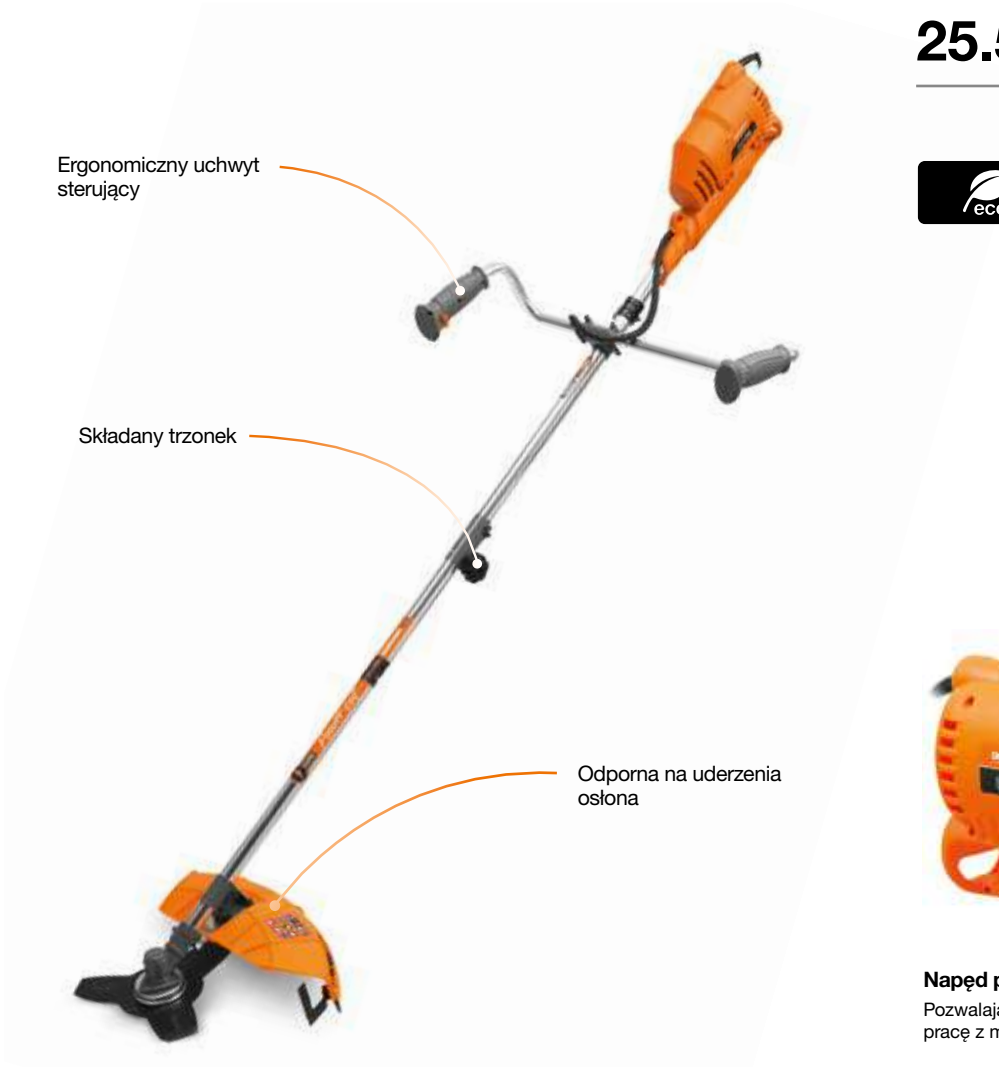

Napęd pasowy i płynne uruchomienie silnika

Pozwalają zredukować obciążenie silnika, ułatwiają pracę z maszyną.

Nóż trójzębny

Wykonany z wysokiej jakości stali nóż zachowuje ostrość przez długi czas.

Składany trzonek aluminiowy

Składany beznarzędziowo trzonek ułatwia transport i przechowywanie urządzenia.

Ergonomiczny uchwyt

Wygodny uchwyt oburęczny gwarantuje komfort podczas długotrwałej pracy. Aby zapewnić jeszcze większą wygodę użytkowania, na uchwycie znajduje się włącznik.

DANE TECHNICZNE

	DATR 450E	DATR 800E	DATR 1250E	DABC 1400E	DABC 1750E
Moc silnika, W	350	550	1000	1200	1400
Napięcie/częstotliwość, V/Hz	230 / 50	230 / 50	230 / 50	230 / 50	230 / 50
Typ silnika	elektryczny	elektryczny	elektryczny	elektryczny	elektryczny
Producent silnika	DAEWOO	DAEWOO	DAEWOO	DAEWOO	DAEWOO
Prędkość obrotowa, obr./min	12000	12000	8000	8000	10000
Szerokość koszenia, mm	250	250	360	255-420	255-420
Narzędzie tnące	żyłka Ø 1.2 mm	żyłka Ø 1.2 mm	żyłka Ø 1.6 mm	nóż Ø 225 mm / żyłka Ø 1.6 mm	nóż Ø 225 mm / żyłka Ø 1.6 mm
Rodzaj uchwytu	obwiedniowy	obwiedniowy	obwiedniowy	obwiedniowy	oburęczny
Składany trzonek	tak	tak	tak	tak	tak
Wyposażenie	głowica żyłkowa	głowica żyłkowa	głowica żyłkowa, pas naramienny	głowica żyłkowa, pas naramienny, nóż trójzębny	głowica żyłkowa, pas naramienny, nóż trójzębny
Waga, kg	1.2	1.2	4.8	4.8	6.5

KOSY MECHANICZNE
SPALINOWE

Zalety techniczne kos spalinowych DAEWOO

- 4 STROKE ENGINE — Niezawodny silnik czterosuwowy DAEWOO
- 2 STROKE ENGINE — Niezawodny silnik dwusuwowy DAEWOO
- SHAFT — Twardy, łożyskowany wałek
- high-performance filtration system — Zaawansowany filtr powietrza
- EASYSTART — Łatwy rozruch
- Mg — Obudowa ze stopu magnezu
- Przekładnia o niskim poziomie hałasu i wibracji

DABC 280 MASTER LINE

Kosa spalinowa DABC 280 wyposażona w silnik dwusuwowy gwarantuje efektywne koszenie nawet wilgotnej trawy. System Easy Start pozwala na szybkie i łatwe uruchomienie silnika. Kosa posiada głowicę żyłkową oraz stalowy nóż trójzębny, który poradzi sobie z zaroślami i krzewami. Składany trzonek aluminiowy ułatwia przechowywanie urządzenia.

SILNIK

027 series	Model
1.02 KM	Moc
27.2 cm^3	Pojemność skokowa

PARAMETRY PRACY

420 mm	Szerokość koszenia żyłką
255 mm	Szerokość koszenia nożem
7 kg	Waga

Głowica żyłkowa z półautomatycznym systemem wysuwania żyłki

Aby wysunąć żyłkę, wystarczy lekko uderzyć głowicą o podłoże.

Silnik dwusuwowy DAEWOO

Dzięki optymalnej kombinacji momentu obrotowego i prędkości obrotowej wału kosa pracuje efektywnie i wydajnie.

Nóż trójzębny

Wykonany z wysokiej jakości stali nóż zachowuje ostrość przez długi czas.

Składany trzonek aluminiowy

Składany beznarzędziowo trzonek ułatwia transport i przechowywanie urządzenia.

DABC 320 MASTER LINE

Kosa spalinowa DABC 320 wyposażona w silnik dwusuwowy świetnie poradzi sobie z koszeniem zarówno trawy, jak i niewysokich zarośli i krzewów. Wykonany z wysokiej jakości stali nóż trójzębny zachowuje ostrość przez długi czas. Kosa posiada odporną na uderzenia osłonę, która niezawodnie chroni użytkownika przed wyrzucanymi przez głowicę kamieniami i drobinkami.

SILNIK

033 series	Model
1.22 KM	Moc
32.2 cm^3	Pojemność skokowa

PARAMETRY PRACY

420 mm	Szerokość koszenia żyłką
255 mm	Szerokość koszenia nożem
7.15 kg	Waga

Zestaw zawiera szelki

Silnik dwusuwowy DAEWOO

Dzięki optymalnej kombinacji momentu obrotowego i prędkości obrotowej wału kosa pracuje efektywnie i wydajnie.

Solidna metalowa przekładnia

Gwarantuje niezawodną pracę, a także niski poziom hałasu i wibracji.

Ergonomiczny włącznik

Umożliwia długotrwałą pracę z urządzeniem.

DABC 420 EXPERT LINE

Kosa spalinowa DABC 420 dzięki kombinacji dużej mocy i wysokiej prędkości obrotowej gwarantuje efektywną i wydajną pracę. Ergonomiczny włącznik silnika znajduje się na uchwycie, co pozwala na sprawne i precyzyjne sterowanie urządzeniem. Kosa została wyposażona w system tłumienia hałasu i wibracji, który zapewnia komfortową i niemęczącą pracę.

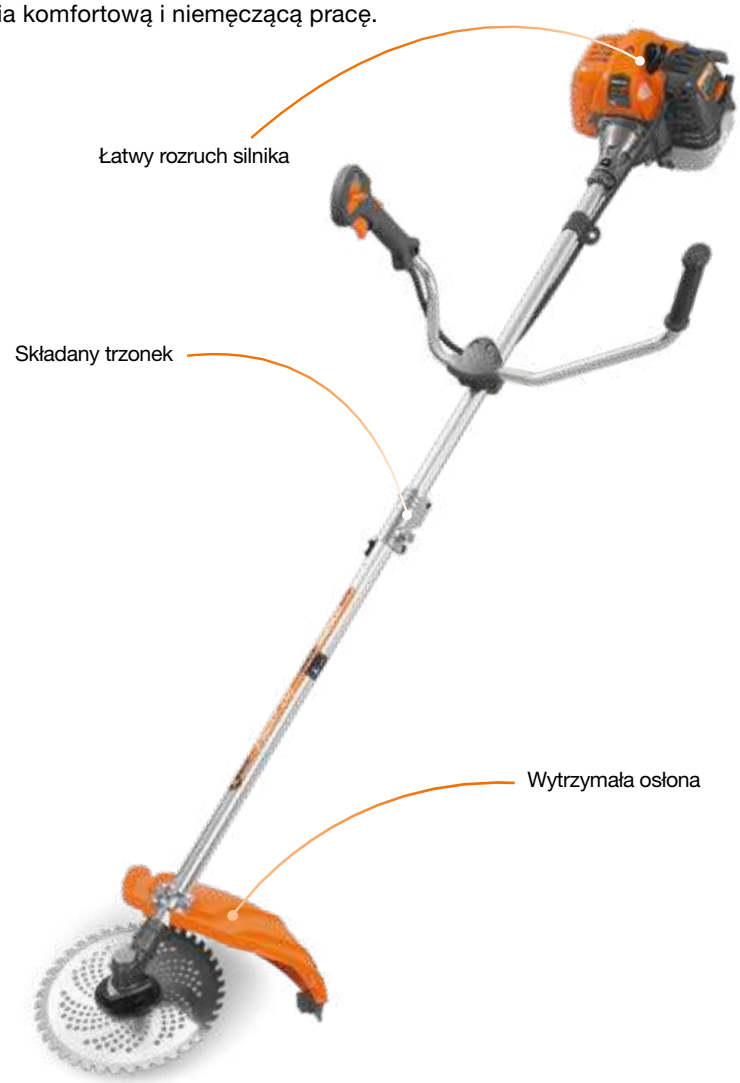

SILNIK

043 series	Model
1.7 KM	Moc
42.7 cm^3	Pojemność skokowa

PARAMETRY PRACY

420 mm	Szerokość koszenia żyłką
255 mm	Szerokość koszenia nożem
8.3 kg	Waga

Zestaw zawiera szelki

Silnik dwusuwowy DAEWOO

Dzięki optymalnej kombinacji momentu obrotowego i prędkości obrotowej wału kosa pracuje efektywnie i wydajnie.

Solidna metalowa przekładnia

Gwarantuje niezawodną pracę, a także niski poziom hałasu i wibracji.

Tarcza tnąca

Została wykonana ze stali o wysokiej wytrzymałości. Wyposażona w 40 zębów zakończonych węglikiem spiekanym. Nadaje się do ciecia twardej trawy, krzewów i cienkich pni drzew.

DABC 520 EXPERT LINE

Nasza najmocniejsza kosa spalinowa z silnikiem dwusuwowym o mocy 1.9 KM. Optymalne wyważenie urządzenia gwarantuje komfort długotrwałej pracy. Tarcza tnąca bez trudu poradzi sobie nawet z cienkimi młodymi drzewami. Kosa posiada osłonę wykonaną z wytrzymałego tworzywa ABS, która chroni użytkownika przed wyrzucanymi przez głowicę kamieniami i drobinkami.

SILNIK

052 series	Model
1.9 KM	Moc
51.7 cm^3	Pojemność skokowa

PARAMETRY PRACY

420 mm	Szerokość koszenia żyłką
255 mm	Szerokość koszenia nożem
8.7 kg	Waga

Zestaw zawiera szelki

Silnik dwusuwowy DAEWOO

Dzięki optymalnej kombinacji momentu obrotowego i prędkości obrotowej wału kosa pracuje efektywnie i wydajnie.

Solidna metalowa przekładnia

Gwarantuje niezawodną pracę, a także niski poziom hałasu i wibracji.

Tarcza tnąca

Została wykonana ze stali o wysokiej wytrzymałości. Wyposażona w 40 zębów zakończonych węglikiem spiekanym. Nadaje się do ciecia twardej trawy, krzewów i cienkich pni drzew.

DABC 4ST EXPERT LINE

Kosa spalinowa DABC 4ST została wyposażona w silnik czterosuwowy. System Easy Start pozwala na szybkie i łatwe uruchomienie silnika. Optymalne wyważenie urządzenia i system tłumienia wibracji zapewniają komfortową i niemęczącą pracę. Składany trzonek aluminiowy ułatwia przechowywanie urządzenia.

SILNIK

033 series	Model
1.09 KM	Moc
31 cm^3	Pojemność skokowa

PARAMETRY PRACY

420 mm	Szerokość koszenia żyłką
255 mm	Szerokość koszenia nożem
8.4 kg	Waga

Silnik czterosuwowy DAEWOO

Zapewnia niezawodność, a także niższy niż w silnikach dwusuwowych poziom hałasu i wibracji.

Magnezowa obudowa przekładni

Gwarantuje długą żywotność nawet przy intensywnym użytkowaniu.

Składany trzonek aluminiowy

Składany beznarzędziowo trzonek ułatwia transport i przechowywanie urządzenia.

DABC 4PRO EXPERT LINE

Kosa spalinowa DABC 4PRO została wyposażona w silnik czterosuwowy. System Easy Start pozwala na szybkie i łatwe uruchomienie silnika. Optymalne wyważenie urządzenia i system tłumienia wibracji zapewniają komfortową i niemęczącą pracę.

SILNIK

042 series	Model
1.63 KM	Moc
38.9 cm^3	Pojemność skokowa

PARAMETRY PRACY

420 mm	Szerokość koszenia żyłką
255 mm	Szerokość koszenia nożem
8.4 kg	Waga

Silnik czterosuwowy DAEWOO

Zapewnia niezawodność, a także niższy niż w silnikach dwusuwowych poziom hałasu i wibracji.

Magnezowa obudowa przekładni

Gwarantuje długą żywotność nawet przy intensywnym użytkowaniu.

Wysoki poziom komfortu

Zestaw zawiera specjalne szelki podtrzymujące plecy, umożliwiające długotrwałą komfortową i niemęczącą pracę.

DANE TECHNICZNE

	DABC 280	DABC 320	DABC 420	DABC 520	DABC 4ST	DABC 4PRO
Moc silnika, KM	1.02	1.22	1.7	1.9	1.09	1.63
Typ silnika	2-suwowy	2-suwowy	2-suwowy	2-suwowy	4-suwowy	4-suwowy
Producent silnika	DAEWOO	DAEWOO	DAEWOO	DAEWOO	DAEWOO	DAEWOO
Pojemność skokowa, cm^3	27.2	32.2	42.7	51.7	31	38.9
Model	027 series	033 series	043 series	052 series	033 series	042 series
Pojemność zbiornika paliwa, l	0.7	0.7	0.9	1.1	0.65	0.65
Szerokość koszenia (żyłka/nóż), mm	420/255	420/255	420/255	420/255	420/255	420/255
Narzędzie tnące	nóż Ø 225 x 1.4 mm/ żyłka Ø 2.4 mm	nóż Ø 225 x 1.4 mm/ żyłka Ø 2.4 mm	tarcza Ø 225 x 1.4 mm/ żyłka Ø 2.4 mm	tarcza Ø 225 x 1.4 mm/ żyłka Ø 2.4 mm	tarcza Ø 225 x 1.4 mm/ żyłka Ø 2.4 mm	tarcza Ø 225 x 1.4 mm/ żyłka Ø 2.4 mm
Rodzaj uchwytu	oburęczny obrotowy	oburęczny obrotowy	oburęczny obrotowy	oburęczny obrotowy	oburęczny obrotowy	oburęczny obrotowy
Łatwy rozruch	nie	nie	tak	tak	nie	nie
Składany trzonek	tak	nie	tak	nie	tak	nie
Wyposażenie	głowica żyłkowa, pas naramienny, nóż trójzębny	głowica żyłkowa, szelki, nóż trójzębny	głowica żyłkowa, szelki, tarcza	głowica żyłkowa, szelki, tarcza	głowica żyłkowa, szelki, tarcza	głowica żyłkowa, szelki, tarcza
Waga, kg	7	7.15	8.3	8.7	8.4	8.4

MYJKI
WYSOKOCIŚNIENIOWE

Zalety techniczne myjek wysokociśnieniowych DAEWOO

Aluminiowa obudowa pompy

Silnik elektryczny DAEWOO

Wbudowana pianownica

DAW 400 MASTER LINE

Myjka DAW 400 została wyposażona w silnik elektryczny, funkcję niezależnego pobierania wody i funkcję automatycznego wyłączenia. Aluminiowa pompa zapewnia skuteczne odprowadzanie nadmiaru ciepła pochodzącego z silnika, a także znacząco obniża wagę urządzenia. Myjka posiada dyszę pianową.

1400 W	Pobór mocy
110 bar	Ciśnienie robocze
390 l/h	Wydajność

Pompa aluminiowa

Zapewnia skuteczne odprowadzanie nadmiaru ciepła pochodzącego z silnika, a także znacząco obniża wagę urządzenia i wydłuża jego żywotność.

Wygodne przechowywanie

Kompaktowe wymiary i uchwyt do mocowania akcesoriów na obudowie ułatwiają transport i przechowywanie myjki.

Niezależne pobieranie wody

Dana funkcja pozwala na pobieranie wody z niezależnych zbiorników (np. z wiadra czy beczki). Zaleca się, aby długość węża doprowadzającego wodę nie przekraczała 2 metrów (opcjonalnie, wąż nie wchodzi w skład zestawu).

Dysza pianowa w zestawie

Specjalna dysza ze zbiornikiem na detergent mocowana bezpośrednio na pistolecie. Pozwala szybko aplikować pianę na czyszczoną powierzchnię przy niskim zużyciu środka.

DAW 450 MASTER LINE

Myjka DAW 450 została wyposażona w aluminiową pompę, dyszę do usuwania opornych zabrudzeń, a także wbudowaną pianownicę. Urządzenie posiada czujnik przepływu wody, który chroni silnik przed przegrzaniem, wyłączając zasilanie pompy w razie przerwania dopływu wody.

1800 W	Pobór mocy
140 bar	Ciśnienie robocze
420 l/h	Wydajność

Alu ALUMINIUM WATER PUMP

eco

Dysza pianowa w zestawie

Specjalna dysza ze zbiornikiem na detergent mocowana bezpośrednio na pistolecie. Pozwala szybko aplikować pianę na czyszczoną powierzchnię przy niskim zużyciu środka.

Pompa aluminiowa

Zapewnia skuteczne odprowadzanie nadmiaru ciepła pochodzącego z silnika, a także znacząco obniża wagę urządzenia i wydłuża jego żywotność.

Niezależne pobieranie wody

Dana funkcja pozwala na pobieranie wody z niezależnych zbiorników (np. z wiadra czy beczki). Zaleca się, aby długość węża doprowadzającego wodę nie przekraczała 2 metrów (opcjonalnie, wąż nie wchodzi w skład zestawu).

Profesjonalny pistolet

Wszystkie części pistoletu mające kontakt z wodą zostały wykonane ze stali o wysokiej wytrzymałości, odpornej na skoki ciśnienia i wahania temperatury.

DAW 500 MASTER LINE

Myjka DAW 500 została wyposażona w pompę aluminiową, dyszę rotacyjną do usuwania opornych zabrudzeń i wbudowaną pianownicę. Urządzenie posiada czujnik przepływu wody, który chroni silnik przed przegrzaniem, wyłączając zasilanie pompy w razie przerwania dopływu wody.

1800 W	Pobór mocy
140 bar	Ciśnienie robocze
420 l/h	Wydajność

Pompa aluminiowa

Zapewnia skuteczne odprowadzanie nadmiaru ciepła pochodzącego z silnika, a także znacząco obniża wagę urządzenia i wydłuża jego żywotność.

Profesjonalny pistolet

Wszystkie części pistoletu mające kontakt z wodą zostały wykonane ze stali o wysokiej wytrzymałości, odpornej na skoki ciśnienia i wahania temperatury.

Wbudowana pianownica

Pojemnik na detergent został wbudowany w myjkę, więc nie ma konieczności przerywania pracy w celu zmiany dysz.

6-metrowy zbrojony wąż

W skład zestawu wchodzi 6-metrowy zbrojony wąż wysokociśnieniowy. Wąż można szczelnie podłączyć do myjki i pistoletu, co pozwala zapobiec przeciekom.

DAW 550 MASTER LINE

Myjka wysokociśnieniowa DAW 550 została wyposażona w silnik elektryczny stworzony specjalnie z myślą o pompach wysokociśnieniowych. Urządzenie posiada funkcje automatycznego wyłączenia i niezależnego pobierania wody, a także dyszę rotacyjną do usuwania opornych zabrudzeń i wbudowaną pianownicę.

2200 W	Pobór mocy
170 bar	Ciśnienie robocze
450 l/h	Wydajność

Pompa aluminiowa

Zapewnia skuteczne odprowadzanie nadmiaru ciepła pochodzącego z silnika, a także znacząco obniża wagę urządzenia.

Profesjonalny pistolet

Wszystkie części pistoletu mające kontakt z wodą zostały wykonane ze stali o wysokiej wytrzymałości, odpornej na skoki ciśnienia i wahania temperatury.

8-metrowy zbrojony wąż

W skład zestawu wchodzi 8-metrowy zbrojony wąż wysokociśnieniowy. Wąż można szczelnie podłączyć do myjki i pistoletu, co pozwala zapobiec przeciekom.

Filtr i dysza do usuwania opornych zabrudzeń w zestawie

Specjalna dysza rotacyjna tworzy wirujący strumień wody, który gwarantuje o wiele większą skuteczność niż strumień wachlarzowy.

DAW 600 EXPERT LINE

Myjka DAW 600 została wyposażona w pistolet z dyszą ze stali o wysokiej wytrzymałości, odpornej na skoki ciśnienia i wahania temperatury. Aluminiowa pompa zapewnia skuteczne odprowadzanie nadmiaru ciepła pochodzącego z silnika. Urządzenie posiada także dyszę do usuwania opornych zabrudzeń, turbo-szczotkę i wbudowaną pianownicę.

2200 W	Pobór mocy
170 bar	Ciśnienie robocze
450 l/h	Wydajność

Dysza pianowa w zestawie

Specjalna dysza ze zbiornikiem na detergent mocowana bezpośrednio na pistolecie. Pozwala szybko aplikować pianę na czyszczoną powierzchnię przy niskim zużyciu środka.

Profesjonalny pistolet

Wszystkie części pistoletu mające kontakt z wodą zostały wykonane ze stali o wysokiej wytrzymałości, odpornej na skoki ciśnienia i wahania temperatury.

10-metrowy zbrojony wąż

W skład zestawu wchodzi 10-metrowy zbrojony wąż wysokociśnieniowy. Wąż można szczelnie podłączyć do myjki i pistoletu, co pozwala zapobiec przeciekom.

Filtr i dysza do usuwania opornych zabrudzeń w zestawie

Specjalna dysza rotacyjna tworzy wirujący strumień wody, który gwarantuje o wiele większą skuteczność niż strumień wachlarzowy.

DAW 700 EXPERT LINE

Profesjonalna myjka wysokociśnieniowa do czyszczenia pojazdów, narzędzi i mebli ogrodowych, a także przeróżnych powierzchni użytkowych. Uchwyt teleskopowy i koła ułatwiają przemieszczanie urządzenia. Mocny silnik zapewnia wysoką wydajność.

3100 W	Pobór mocy
190 bar	Ciśnienie robocze
660 l/h	Wydajność

eco

Dysza pianowa w zestawie

Specjalna dysza ze zbiornikiem na detergent mocowana bezpośrednio na pistolecie. Pozwala szybko aplikować pianę na czyszczoną powierzchnię przy niskim zużyciu środka.

Uchwyt teleskopowy

Poręczny uchwyt ułatwiający przemieszczanie urządzenia. Uchwyt można szybko wsunąć z powrotem, aby zaoszczędzić miejsce podczas przechowywania.

10-metrowy zbrojony wąż

W skład zestawu wchodzi 10-metrowy zbrojony wąż wysokociśnieniowy. Wąż można szczelnie podłączyć do myjki i pistoletu, co pozwala zapobiec przeciekom.

Profesjonalny pistolet z metalową dyszą

Wszystkie części pistoletu mające kontakt z wodą są wykonane ze stali o wysokiej wytrzymałości, odpornej na skoki ciśnienia i wahania temperatury.

	DAW 400	DAW 450	DAW 500	DAW 550	DAW 600	DAW 700
Moc, W	1400	1800	1800	2200	2200	3100
Napięcie/częstotliwość, V/Hz	230/50	230/50	230/50	230/50	230/50	230/50
Typ silnika	elektryczny	elektryczny	elektryczny	elektryczny	elektryczny	elektryczny
Producent silnika	DAEWOO	DAEWOO	DAEWOO	DAEWOO	DAEWOO	DAEWOO
Ciśnienie robocze, bar	110	140	140	170	170	190
Wydajność, l/h	390	420	420	450	450	660
Długość węża, m	5	5	6	8	10	10
Funkcja AUTO-STOP	tak	tak	tak	tak	tak	tak
Materiał pompy	aluminium	aluminium	aluminium	aluminium	aluminium	mosiądz
Bęben na wąż	nie	nie	nie	tak	tak	tak
Zintegrowany zbiornik na detergent	nie	nie	tak	tak	tak	tak
Wyposażenie	pianownica	pianownica	pianownica, dysza rotacyjna, filtr	pianownica, dysza rotacyjna, filtr	pianownica, dysza rotacyjna, filtr	pianownica, filtr
Waga, kg	6	6.8	8.5	10.3	13.2	22.8

GLEBOGRYZARKI
SPALINOWE I ELEKTRYCZNE

Zalety techniczne glebogryzarek DAEWOO

- 4 STROKE ENGINE — Niezawodny silnik czterosuwowy DAEWOO
- 2 STROKE ENGINE — Niezawodny silnik dwusuwowy DAEWOO
- eco — Silnik elektryczny DAEWOO
- high-performance filtration system — Zaawansowany filtr powietrza
- EASYSTART — Łatwy rozruch silnika
- Przekładnia o niskim poziomie hałasu i wibracji
- AGGRESSIVE DURABLE BLADES — Kute, zagięte noże
- LOW NOISE AND VIBRATION — Niski poziom hałasu i wibracji
- PRO-DRIVE TRANSMISSION — Rozbieralna przekładnia łańcuchowa

DAT 2000E MASTER LINE

Glebogryzarka elektryczna DAT 2000E wyróżnia się wysoką wydajnością pracy. Szerokość robocza maszyny wynosi 40 cm przy użyciu standardowego zestawu 6 gwiazd o średnicy 23 cm. Silnik o mocy 1500 W napędza gwiazdy robocze do prędkości 360 obr./min, co pozwala na pracę glebogryzarki DAT 2000E z dowolnym rodzajem gleby. Silnik elektryczny nie emituje toksycznych spalin, dzięki czemu maszyna świetnie sprawdzi się w uprawach pod osłonami (szklarnie, tunele, inspekty).

1500 W	Moc
40 cm	Szerokość robocza
23 cm	Głębokość robocza
23 cm	Średnica gwiazd roboczych

eco

Przemyślana konstrukcja

Przełączanie z trybu transportowego na roboczy odbywa się szybko i łatwo dzięki mechanizmowi podnoszącemu koła do góry.

Przekładnia ślimakowa

Niezawodny i praktyczny mechanizm pozwalający przenieść moment obrotowy z silnika na noże. Solidna obudowa chroni przekładnię przed uszkodzeniami.

6 gwiazd roboczych

Specjalnie ukształtowane noże nadają się do corocznej pielęgnacji gleby oraz nawożenia przed nowym sezonem wegetacyjnym. Noże z łatwością przebijają się przez glebę i całkowicie zagłębiają w podłoże, wspomagając przemieszczanie się urządzenia.

Ergonomiczne sterowanie

Wygodny uchwyt ułatwia sterowanie maszyną. Specjalne pokrycie niweluje wibracje i zmniejsza zmęczenie użytkownika.

DAT 2500E MASTER LINE

Glebogryzarka DAT 2500E została wyposażona w elektryczny silnik indukcyjny i kute, zagięte noże, dzięki czemu poradzi sobie nawet z ciężką glebą. Urządzenie posiada rozbieralną przekładnię łańcuchową, która przenosi do 100% momentu obrotowego silnika na noże. Koło transportowe o zwiększonej średnicy pozwala na swobodne przemieszczanie urządzenia między obszarami roboczymi.

2000 W	Moc
55 cm	Szerokość robocza
24 cm	Głębokość robocza
23 cm	Średnica gwiazd roboczych

eco · AGGRESSIVE DURABLE BLADES · PRO-DRIVE TRANSMISSION

Osprzęt

Pozwala rozszerzyć spektrum działania glebogryzarki.

Silnik elektryczny DAEWOO

Silnik indukcyjny o wydłużonej żywotności. Został specjalnie opracowany do stosowania w glebogryzarkach. Pozwala osiągać wysoką wartość momentu obrotowego, co ułatwia pracę z ciężką glebą.

Kute, zagięte noże

Doskonale radzą sobie z ciężką glebą gliniastą. Idealne do pracy z nieużytkami, do przygotowania gruntu pod uprawę. Noże z łatwością przebijają się przez glebę i całkowicie zagłębiają w podłoże, wspomagając przemieszczanie się urządzenia.

Ergonomiczny włącznik

Został wyposażony w zabezpieczenie przed przypadkowym uruchomieniem odpowiadające europejskim wymogom bezpieczeństwa. Uchwyt najnowszej generacji zapewnia najwyższą wygodę i bezpieczeństwo pracy.

DAT 3530 MASTER LINE

Glebogryzarka spalinowa z silnikiem 2-suwowym wyposażonym w system Easy Start, który pozwala na łatwy rozruch nawet po dłuższym okresie bezczynności. Wytrzymałe stalowe noże doskonale radzą sobie z lekką lub średnio ciężką glebą gliniastą. Koła transportowe ułatwiają przemieszczanie urządzenia i gwarantują stabilność.

SILNIK

2,5 KM	Moc
52 cm^3	Pojemność skokowa
057 series	Model

PARAMETRY PRACY

26 cm	Szerokość robocza
22 cm	Głębokość robocza
22 cm	Średnica gwiazd roboczych

2 STROKE ENGINE | high-performance filtration system | EASYSTART

Podwójne koła transportowe

Zwiększają stabilność podczas przemieszczania urządzenia miedzy obszarami roboczymi. Przełączanie z trybu roboczego na transportowy i na odwrót odbywa się w ciągu kilku sekund.

Silnik dwusuwowy DAEWOO

Prosta budowa ułatwia obsługę i konserwację. System Easy Start pozwala na łatwy rozruch nawet po dłuższym okresie bezczynności.

Przekładnia ślimakowa w obudowie aluminiowej

Przenosi do 90% momentu obrotowego silnika na noże. Rozbieralna konstrukcja sprawia, że konserwacja przekładni jest łatwa i szybka.

Wytrzymałe stalowe noże

Doskonale radzą sobie z lekką lub średnio ciężką glebą gliniastą. Noże z łatwością przebijają się przez glebę i całkowicie zagłębiają w podłoże, wspomagając przemieszczanie się urządzenia.

DAT 4555 MASTER LINE

Glebogryzarka spalinowa DAT 4555 została wyposażona w silnik o wydłużonej żywotności, pozwalający osiągać wysoką wartość momentu obrotowego, co ułatwia pracę z ciężką glebą. Urządzenie posiada przekładnię zębatą, która eliminuje ryzyko przegrzania podczas długotrwałej eksploatacji.

SILNIK

3 KM	Moc
98 cm³	Pojemność skokowa
140 V-series	Model

PARAMETRY PRACY

55 cm	Szerokość robocza
26 cm	Głębokość robocza
26 cm	Średnica gwiazd roboczych

4 STROKE ENGINE · high-performance filtration system · AGGRESSIVE DURABLE BLADES · EASYSTART · LOW NOISE AND VIBRATION

Wzmocniony ogranicznik głębokości roboczej

Solidnie przymocowany do ramy glebogryzarki ogranicznik odpowiada za regulację głębokości roboczej i ułatwia pracę z maszyną.

Silnik DAEWOO serii OHV

Silnik OHV o wydłużonej żywotności został specjalnie opracowany do stosowania w glebogryzarkach. Pozwala osiągać wysoką wartość momentu obrotowego, co ułatwia pracę z ciężką glebą.

Przekładnia zębata

Wytrzymuje wysokie obciążenia. Eliminuje ryzyko przegrzania podczas długotrwałej eksploatacji.

Specjalnie ukształtowane błotniki

Niezawodnie chronią użytkownika przed ewentualnymi kamieniami i drobinkami wyrzucanymi spod pracujących noży. Błotniki i obudowa urządzenia zostały pokryte farbą antykorozyjną.

DAT 5055R MASTER LINE

Glebogryzarka DAT 5055R została wyposażona w 4-suwowy silnik spalinowy i kute, zagięte noże, dzięki czemu poradzi sobie nawet z ciężką glebą gliniastą. Urządzenie posiada rozbieralną przekładnię łańcuchową, która przenosi do 100% momentu obrotowego silnika na noże. Bieg wsteczny zapewnia dobrą manewrowość i wygodę użytkowania.

SILNIK

3 KM	Moc
98 cm^3	Pojemność skokowa
150 V-series	Model

PARAMETRY PRACY

53 cm	Szerokość robocza
26 cm	Głębokość robocza
26 cm	Średnica gwiazd roboczych

Osprzęt

Pozwala rozszerzyć spektrum działania glebogryzarki.

Niezawodny silnik DAEWOO

Silnik 4-suwowy 2-wałowy o niskim poziomie hałasu i wibracji. Nietypowa budowa silnika pozwala znacznie obniżyć zużycie paliwa i zwiększyć wartość momentu obrotowego.

Kute, zagięte noże

Doskonale radzą sobie z ciężką glebą gliniastą. Idealne do pracy z nieużytkami, do przygotowania gruntu pod uprawę. Noże z łatwością przebijają się przez glebę i całkowicie zagłębiają w podłoże, wspomagając przemieszczanie się urządzenia.

Dwuwałowa konstrukcja silnika

Zapewnia niski poziom hałasu i wibracji. Składa się z wału napędowego biegu do przodu i wału biegu wstecznego.

DAT 5560R EXPERT LINE

Glebogryzarka DAT 5560 została wyposażona w silnik spalinowy o mocy 6,5 KM i kute, zagięte noże, dzięki czemu bez trudu poradzi sobie z ciężką glebą gliniastą. Noże z łatwością przebijają się przez grunt i całkowicie zagłębiają w podłoże, wspomagając przemieszczanie się urządzenia. Bieg wsteczny zapewnia dobrą manewrowość i wygodę użytkowania. Koło transportowe ułatwia przemieszczanie urządzenia między obszarami roboczymi.

SILNIK

6.5 KM	Moc
196 cm^3	Pojemność skokowa
195 series	Model

PARAMETRY PRACY

60 cm	Szerokość robocza
30 cm	Głębokość robocza
30 cm	Średnica gwiazd roboczych

Osprzęt

Pozwala rozszerzyć spektrum działania glebogryzarki.

Niezawodny silnik DAEWOO

Silnik 4-suwowy 2-wałowy o niskim poziomie hałasu i wibracji. Nietypowa budowa silnika pozwala znacznie obniżyć zużycie paliwa i zwiększyć wartość momentu obrotowego.

Regulowana kierownica

Wysokość kierownicy można dopasować do wzrostu użytkownika, wybierając jedną z trzech pozycji.

Rozbieralna przekładnia łańcuchowa

Przenosi do 100% momentu obrotowego silnika na noże. Stanowi jedno z naszych najlepszych rozwiązań konstrukcyjnych. Cechuje ją niezawodność i prostota obsługi.

DAT 75100R EXPERT LINE

Glebogryzarka spalinowa z mocnym silnikiem 4-suwowym Daewoo. Skrzynia biegów posiada 2 biegi do przodu i 1 do tyłu, co pozwala dostosować prędkość jazdy do warunków pracy. Solidnie przymocowany do ramy glebogryzarki ogranicznik odpowiada za regulację głębokości roboczej i ułatwia pracę z maszyną.

SILNIK

7 KM	Moc
208 cm^3	Pojemność skokowa
210 series	Model

PARAMETRY PRACY

80 cm	Szerokość robocza
30 cm	Głębokość robocza
30 cm	Średnica gwiazd roboczych

4 STROKE ENGINE · high-performance filtration system · AGGRESSIVE DURABLE BLADES · PRO-DRIVE TRANSMISSION · LOW NOISE AND VIBRATION

Zestaw kół DATW 2

Nadaje się do maszyn kombi i glebogryzarek. Zestaw składa się z 2 kół pneumatycznych 33x10 cm z felgami metalowymi i zaczepu do instalacji dodatkowego osprzętu.

Niezawodny silnik DAEWOO

Silnik 4-suwowy 2-wałowy o niskim poziomie hałasu i wibracji. Nietypowa budowa silnika pozwala znacznie obniżyć zużycie paliwa i zwiększyć wartość momentu obrotowego.

Duże koło transportowe

Wyposażone w system szybkiego przełączania między trybem roboczym i transportowym. Zwiększona średnica koła pozwala łatwo pokonać nierówności terenu podczas przemieszczania się między obszarami roboczymi.

Wzmocniona przekładnia

Przekładnia w solidnej obudowie aluminiowej przenosi moment obrotowy na noże lub koła z minimalnymi stratami. Wytrzymałość tego typu przekładni pozwalana na pracę glebogryzarki z wykorzystaniem pełnej gamy osprzętu.

DATM 8 GP3 EXPERT LINE

Maszyna kombi wyposażona w wydajny silnik DAEWOO serii 225. Uniwersalny zaczep umożliwia zainstalowanie dodatkowego osprzętu. Dzięki wałkowi odbioru mocy maszyna może być używana do wielu zadań: z wykorzystaniem kół - do przewożenia ciężarów lub z wykorzystaniem noży - jako glebogryzarka.

SILNIK

7 KM	Moc
208 cm^3	Pojemność skokowa
210 series	Model

PARAMETRY PRACY

110 cm	Szerokość robocza
30 cm	Głębokość robocza
30 cm	Średnica gwiazd roboczych

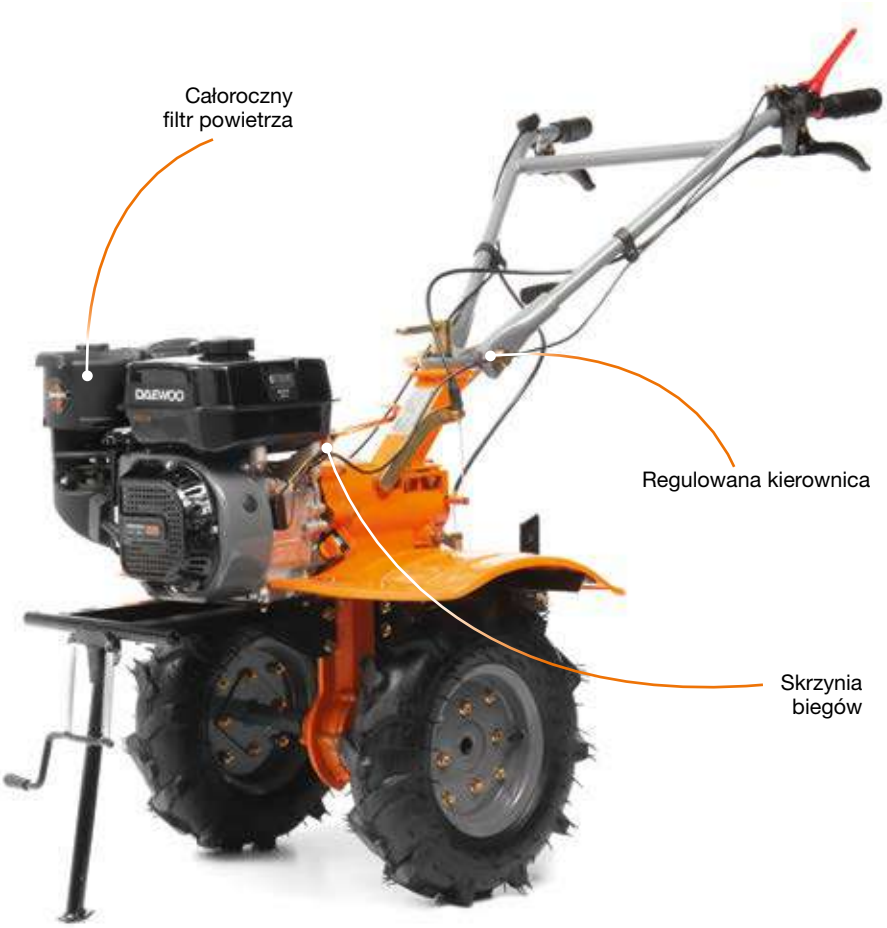

Całoroczny filtr powietrza

4-stopniowy filtr olejowy niezawodnie chroni silnik i pozwala na użycie maszyny w warunkach niskiej temperatury.

Niezawodny silnik DAEWOO serii 210

Został specjalnie opracowany do stosowania w glebogryzarkach. Pozwala osiągać wysoką wartość momentu obrotowego, co ułatwia pracę z ciężką glebą. Posiada tulejowaną grupę tłokową.

Regulowana kierownica

Regulacja kierownicy odbywa się w dwóch płaszczyznach.

8 kutych, zagiętych noży

Doskonale poradzą sobie z ciężką glebą gliniastą. Idealne do pracy z nieużytkami, do przygotowania gruntu pod uprawę. Szerokość robocza może być regulowana w zakresie od 60 do 110 cm poprzez przyłączenie dodatkowych noży.

DATM 80110 EXPERT LINE

Maszyna kombi 80110 została wyposażona w spalinowy silnik 4-suwowy osiągający wysoką wartość momentu obrotowego, dzięki czemu urządzenie bez trudu poradzi sobie z ciężką glebą. Skrzynia biegów posiada 2 biegi do przodu i 1 do tyłu, co pozwala na pracę maszyny z wykorzystaniem pełnej gamy osprzętu, a także przewóz ciężarów. 8 kutych, zagiętych noży idealnie nadaje się do pracy z nieużytkami, do przygotowania gruntu pod uprawę.

SILNIK

7 KM	Moc
208 cm^3	Pojemność skokowa
210 series	Model

PARAMETRY PRACY

110 cm	Szerokość robocza
36 cm	Głębokość robocza
36 cm	Średnica gwiazd roboczych

Skrzynia biegów: 2 biegi do przodu + 1 bieg wsteczny

Pozwala na pracę maszyny z wykorzystaniem pełnej gamy osprzętu, a także przewóz ciężarów.

Niezawodny silnik DAEWOO serii 210

Został specjalnie opracowany do stosowania w glebogryzarkach. Pozwala osiągać wysoką wartość momentu obrotowego, co ułatwia pracę z ciężką glebą. Posiada tulejowaną grupę tłokową.

Przekładnia zębata w obudowie żeliwnej

Wytrzymałość tego typu przekładni pozwalana na pracę maszyny z wykorzystaniem pełnej gamy osprzętu, jak również na przewóz ciężarów o masie całkowitej do 500 kg.

8 kutych, zagiętych noży

Doskonale poradzą sobie z ciężką glebą gliniastą. Idealne do pracy z nieużytkami, do przygotowania gruntu pod uprawę. Szerokość robocza może być regulowana w zakresie od 60 do 110 cm poprzez przyłączenie dodatkowych noży.

DATS 10 / DATS 20

Zestaw świetnie poradzi sobie z dowolnym rodzajem gleby. Koła gwarantują łatwe manewrowanie i dobrą przyczepność. Poszczególne elementy można mocować na różne modele glebogryzarek, rozszerzając ich spektrum działania: staranne formowanie grządek, okopywanie i pielenie, szybka orka i przygotowanie terenu do sadzenia.

W skład zestawu wchodzą:

- Koła łopatkowe - 2 szt.
- Radło - 1 szt.
- Pług do orania - 1 szt.
- Zaczep mocujący - 1 szt.
- Przedłużki do kół - 2 szt.

DANE TECHNICZNE

	DAT 2000E	DAT 2500E
Moc, W	1500	2000
Napięcie/częstotliwość, V/Hz	230 / 50	230 / 50
Typ silnika	elektryczny	elektryczny
Producent silnika	DAEWOO	DAEWOO
Model silnika	Eco Engine	Eco Engine
Szerokość robocza, cm	40	55
Głębokość robocza, cm	23	24
Średnica gwiazd roboczych, cm	23	24
Ilość noży	16	16
Przekładnia	ślimakowa	łańcuchowa
Ilość biegów	1 do przodu	1 do przodu
Bieg wsteczny	nie	nie
Regulacja kierownicy	w pionie	w pionie
Waga, kg	12.2	30.2

DANE TECHNICZNE

	DAT 3530	DAT 4555	DAT 5055R	DAT 5560R	DAT 75100R	DATM 8 GP3	DATM 80110
Moc, KM	2.5	3	3	6.5	7	7	7
Pojemność skokowa, cm^3	52	98	98	196	208	208	208
Typ silnika	2-suwowy	OHV, 4-suwowy	OHV, 4-suwowy	OHV, 4-suwowy	OHV, 4-suwowy	OHV, 4-suwowy	OHV, 4-suwowy
Producent silnika	DAEWOO	DAEWOO	DAEWOO	DAEWOO	DAEWOO	DAEWOO	DAEWOO
Model silnika	057 series	140 V-series	150 series	195 series	210 series	210 series	210 series
Pojemność zbiornika paliwa, l	1.2	1	1.5	3.6	3.6	4.5	4.5
Szerokość robocza, cm	26	55	53	30-60	60-80	90-110	60-110
Głębokość robocza, cm	22	26	26	30	30	10-30	10-30
Średnica gwiazd roboczych, cm	22	26	26	30	30	30	36
Ilość noży	16	16	16	16	24	32	32
Przekładnia	ślimakowa	ślimakowa	łańcuchowa	łańcuchowa	zębata	zębata	zębata
Ilość biegów	1 do przodu	1 do przodu	1 do tyłu / 1 do przodu	1 do tyłu / 1 do przodu	1 do tyłu / 2 do przodu	1 do tyłu / 2 do przodu	1 do tyłu / 2 do przodu
Bieg wsteczny	nie	nie	tak	tak	tak	tak	tak
Regulacja kierownicy	w pionie	w pionie	w pionie	w pionie	w 4 płaszczyznach	w 4 płaszczyznach	w 4 płaszczyznach
Waga, kg	15.8	27.6	31.2	50.3	61.6	89	92

PILARKI ŁAŃCUCHOWE

Zalety techniczne pilarek DAEWOO

- Silnik elektryczny DAEWOO
- Obudowa ze stopu magnezu
- Niski poziom hałasu i wibracji
- Niezawodny silnik dwusuwowy DAEWOO
- Łatwy rozruch
- System beznarzędziowego napinania łańcucha

DACS 2000E MASTER LINE

Lekka, poręczna pilarka z silnikiem umieszczonym poprzecznie. Idealnie nadaje się do prostych prac wokół domu i w ogrodzie. Dodatkowym udogodnieniem jest okienko do kontroli oleju smarującego łańcuch, a także przednia osłona dłoni.

1600 W	Moc
35 cm	Długość prowadnicy
3.4 kg	Waga

eco

DACS 2500E MASTER LINE

Pilarka z silnikiem elektrycznym, który dzięki wyjątkowej kombinacji prędkości obrotowej i momentu obrotowego gwarantuje maksymalną wydajność. Urządzenie zostało wyposażone w system SDS (beznarzędziowe napinanie łańcucha).
Aby zapewnić bezpieczeństwo pracy, pilarka posiada metalową ostrogę zębatą i zabezpieczenie przed przypadkowym uruchomieniem.

2400 W	Moc
40 cm	Długość prowadnicy
5.2 kg	Waga

eco SDS SYSTEM

DACS 2700E EXPERT LINE

Pilarka elektryczna DACS 2700E posiada silnik umieszczony wzdłużnie, co zapewnia doskonałe wyważenie i eliminuje ryzyko odrzutu prowadnicy w bok podczas uruchomiania. Urządzenie zostało wyposażone w system płynnego rozruchu polegający na stopniowym zwiększaniu obrotów silnika. Aby zapewnić bezpieczeństwo pracy, pilarka posiada metalową ostrogę zębatą i zabezpieczenie przed przypadkowym uruchomieniem.

2400 W	Moc
45 cm	Długość prowadnicy
5.4 kg	Waga

eco SDS SYSTEM

Silnik elektryczny Daewoo

Wzdłużne położenie silnika zapewnia doskonałe wyważenie i eliminuje ryzyko odrzutu prowadnicy w bok podczas uruchamiania.

System SDS

Pozwala na beznarzędziową wymianę i napinanie łańcucha, co znacznie ułatwia obsługę techniczną pilarki.

Metalowa ostroga zębata

Gwarantuje bezpieczną pracę przy ścinaniu drzew, piłowaniu pni i konarów.

DACS 4500 MASTER LINE

Pilarka spalinowa DACS 4500 została wyposażona w silnik 2-suwowy, który charakteryzuje się wysokim momentem obrotowym w szerokim przedziale obrotów. Aby zapewnić bezpieczeństwo pracy, pilarka posiada metalową ostrogę zębatą i mechanizm natychmiastowego zatrzymania łańcucha. Ergonomiczny uchwyt i systemem antywibracyjny tłumią do 90% drgań, sprawiając, że praca jest komfortowa i niemęcząca.

2.2 KM	Moc
52 cm^3	Pojemność skokowa
40 cm	Długość prowadnicy
6.6 kg	Waga

2 STROKE ENGINE | EASYSTART | LOW NOISE AND VIBRATION

DACS 4516 MASTER LINE

Pilarka spalinowa DACS 4516 została wyposażona w silnik 2-suwowy, który charakteryzuje się wysokim momentem obrotowym w szerokim przedziale obrotów. Aby zapewnić bezpieczeństwo pracy, pilarka posiada metalową ostrogę zębatą i mechanizm natychmiastowego zatrzymania łańcucha. Ergonomiczny uchwyt i systemem antywibracyjny tłumią do 90% drgań, sprawiając, że praca jest komfortowa i niemęcząca.

2.2 KM	Moc
52 cm^3	Pojemność skokowa
40 cm	Długość prowadnicy
6.6 kg	Waga

2 STROKE ENGINE | EASYSTART | LOW NOISE AND VIBRATION

Praktyczna torba gratis

DACS 5218XT EXPERT LINE

Pilarka spalinowa DACS 5218 została wyposażona w silnik 2-suwowy, który gwarantuje zmniejszone zużycie paliwa i niski poziom hałasu. Rozrusznik z systemem Easy Start umożliwia płynne uruchomienie urządzenia bez szarpnięć. Aby zapewnić bezpieczeństwo pracy, pilarka posiada metalową ostrogę zębatą i mechanizm natychmiastowego zatrzymania łańcucha.

2.2 KM	Moc
52 cm^3	Pojemność skokowa
45 cm	Długość prowadnicy
7.3 kg	Waga

2 STROKE ENGINE · Mg · LOW NOISE AND VIBRATION · EASYSTART

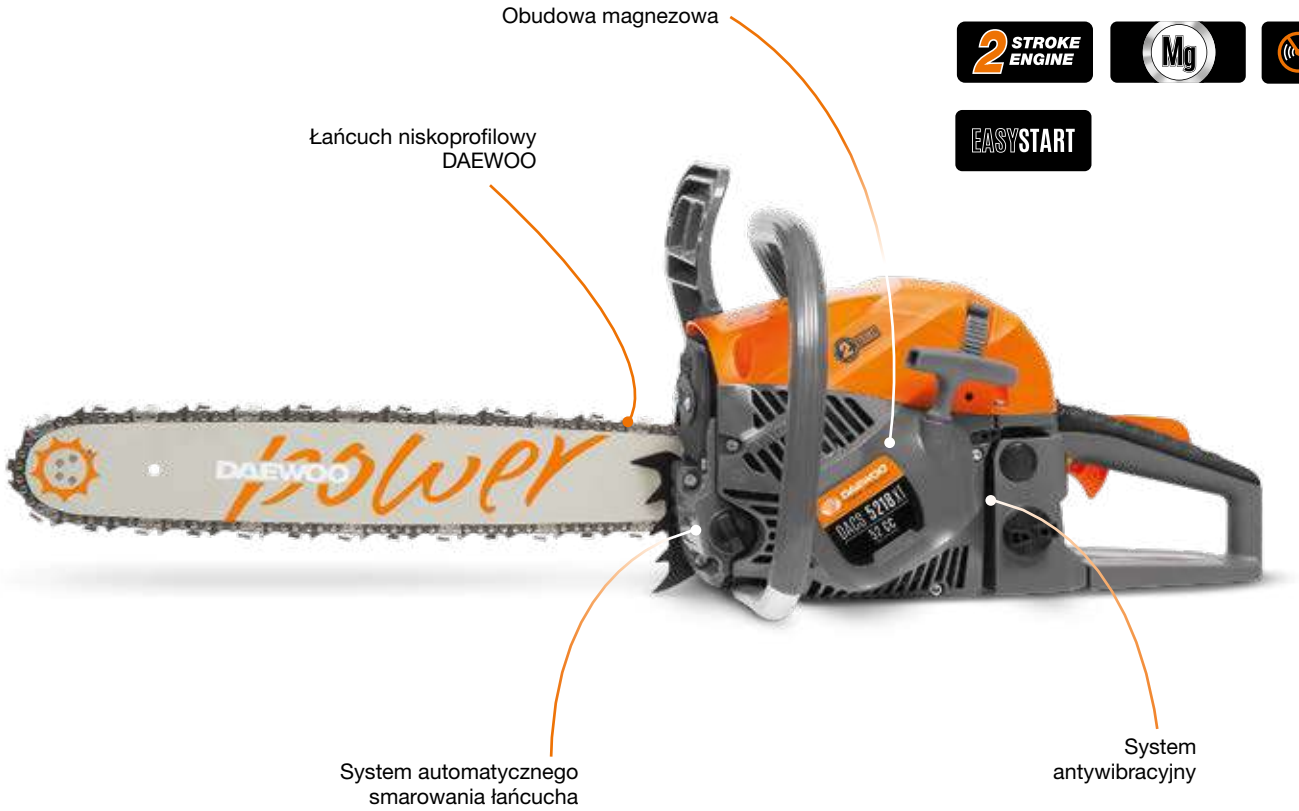

Silnik 2-suwowy DAEWOO

Gwarantuje wysoki moment obrotowy w szerokim przedziale obrotów, a przy tym oszczędność zużycia paliwa do 20% i niski poziom hałasu.

Natychmiastowe zatrzymanie łańcucha

Mechanizm chroni użytkownika w przypadku mocnego odbicia. Sprzęgło odśrodkowe błyskawicznie zatrzymuje łańcuch po uruchomieniu hamulca.

System Easy Start

Umożliwia płynne uruchomienie urządzenia bez szarpnięć.

DACS 5820XT EXPERT LINE

Niezawodna, wydajna pilarka spalinowa z silnikiem 2-suwowym o mocy 3.1 KM. Urządzenie zostało wyposażone w bezobsługowy elektroniczny zapłon CDI. Aby zapewnić bezpieczeństwo pracy, pilarka posiada metalową ostrogę zębatą i mechanizm natychmiastowego zatrzymania łańcucha.

3.1 KM	Moc
58 cm^3	Pojemność skokowa
50 cm	Długość prowadnicy
7.5 kg	Waga

2 STROKE ENGINE · Mg · LOW NOISE AND VIBRATION · EASYSTART

Silnik 2-suwowy DAEWOO

Gwarantuje wysoki moment obrotowy w szerokim przedziale obrotów, a przy tym oszczędność zużycia paliwa do 20% i niski poziom hałasu.

System Easy Start

Umożliwia płynne uruchomienie urządzenia bez szarpnięć.

Metalowa ostroga zębata

Gwarantuje bezpieczną pracę przy ścinaniu drzew, piłowaniu pni i konarów.

DACS 66/72/76 EXPERT LINE

Piły niskoprofilowe DAEWOO zostały specjalnie stworzone do stosowania w pilarkach spalinowych Daewoo. Nadają się do wzdłużnego i poprzecznego cięcia drewna. Wysokiej jakości stal gwarantuje długą żywotność.

	DACS 66	DACS 72	DACS 76
Długość prowadnicy, cm	40	45	50
Ilość ogniw, szt.	66	72	76
Ilość ogniw tnących, szt.	33	36	38
Grubość ogniwa łańcucha, mm	1.5	1.5	1.5
Podziałka łańcucha	0.325"	0.325"	0.325"

- Zęby o specjalnym kształcie zapewniają precyzyjne i równe cięcie.
- Niski poziom hałasu i zmniejszone ryzyko odbicia gwarantują komfortową pracę.
- Cięcie dowolnego rodzaju drewna, prace budowlane w drewnie.
- Łatwe napinanie na pilarkę.

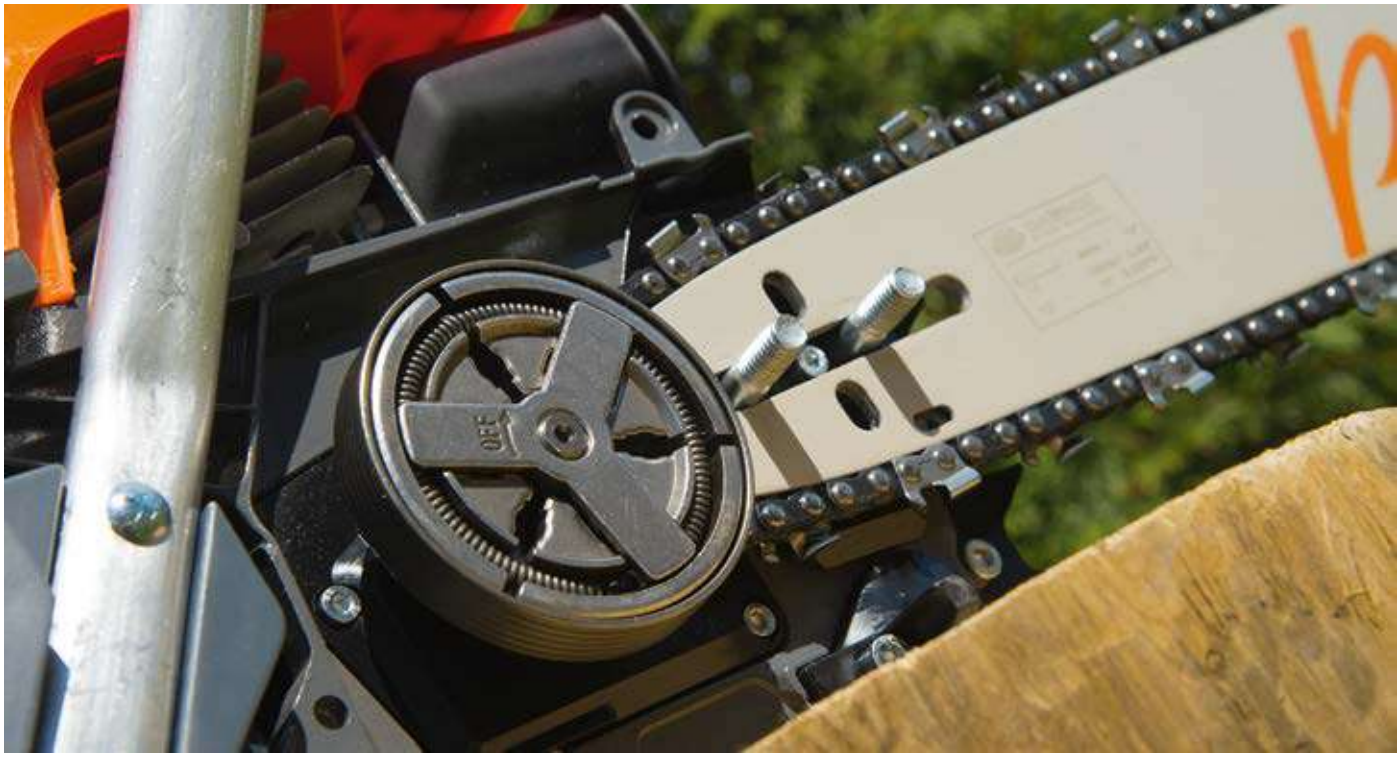

DANE TECHNICZNE

	DACS 2000E	DACS 2500E	DACS 2700E
Moc, W	1600	2400	2400
Napięcie/częstotliwość, V/Hz	230/50	230/50	230/50
Typ silnika	elektryczny	elektryczny	elektryczny
Producent silnika	DAEWOO	DAEWOO	DAEWOO
Długość prowadnicy, cm/cal	35 / 14"	40 / 16"	45 / 18"
Producent łańcucha	DAEWOO	DAEWOO	DAEWOO
Podziałka łańcucha, cal	3/8"	3/8"	3/8"
Grubość ogniwa, cal	0.050"	0.050"	0.050"
Ilość ogniw, szt.	53	57	62
Ilość ogniw tnących, szt.	0.11	0.23	0.25
Pojemność zbiornika oleju, l	3.9	5.2	5.4
Waga, kg	3.4	4.5	4.3

DANE TECHNICZNE

	DACS 4500	DACS 4516	DACS 5218XT	DACS 5820XT
Moc, KM	2.2	2.2	2.2	3.1
Typ silnika	2-suwowy	2-suwowy	2-suwowy	2-suwowy
Producent silnika	DAEWOO	DAEWOO	DAEWOO	DAEWOO
Pojemność skokowa, cm^3	52	52	52	58
Model silnika	052 two stroke	052 two stroke	052 two stroke	052 two stroke
Długość prowadnicy, cm/cal	40 / 16"	40 / 16"	45 / 18"	50 / 20"
Producent łańcucha	DAEWOO	DAEWOO	DAEWOO	DAEWOO
Podziałka łańcucha, cal	0.325"	0.325"	0.325"	0.325"
Grubość ogniwa, cal	0.058"	0.058"	0.058"	0.058"
Ilość ogniw, szt.	66	66	66	66
Ilość ogniw tnących, szt.	33	33	33	33
Gaźnik	CDI	CDI	CDI	CDI
Łatwy rozruch	tak	tak	tak	tak
Zbiornik paliwa, l	0.55	0.55	0.55	0.55
Wyposażenie	pilarka, łańcuch, siekiera, torba	pilarka, łańcuch, torba	pilarka, łańcuch	pilarka, łańcuch
Waga, kg	6.6	6.6	7.3	7.5

POMPY

Zalety techniczne pomp DAEWOO

STEEL — Zbiornik z wysokiej jakości stali

INOX — Stal nierdzewna

ABS — Obudowa z tworzywa odpornego na uderzenia

ATM — Manometr do kontroli ciśnienia

PROFILTER — Filtr wstępny

AUTO — Tryb automatyczny

DGP 3500P MASTER LINE

Pompa ogrodowa

Wyposażona w niezawodny silnik elektryczny i korki spustowe ułatwiające obsługę. Wysokiej jakości uszczelnienia zapewniają długą i bezawaryjną pracę urządzenia.

800 W	Pobór mocy
3200 l/h	Wydajność
40 m	Wysokość podnoszenia wody
8 m	Głębokość zasysania

ABS

Korki spustowe ułatwiające obsługę techniczną

Solidna obudowa z wytrzymałego tworzywa ABS

DGP 4000 INOX MASTER LINE

Pompa ogrodowa

Obudowa pompy została wykonana ze stali nierdzewnej. Silnik posiada zabezpieczenie przed przeciążeniem i przegrzaniem. Wysokiej jakości uszczelnienia zapewniają długą i bezawaryjną pracę urządzenia.

1200 W	Pobór mocy
3800 l/h	Wydajność
48 m	Wysokość podnoszenia wody
8 m	Głębokość zasysania

INOX

Obudowa wykonana ze stali nierdzewnej

Korki spustowe ułatwiające obsługę techniczną

DGP 6000 INOX EXPERT LINE

Pompa ogrodowa

Obudowa pompy została wykonana ze stali nierdzewnej. Filtr wstępny chroni urządzenie przed drobnymi i większymi zanieczyszczeniami. Wysokiej jakości uszczelnienia zapewniają długą i bezawaryjną pracę urządzenia.

1300 W	Pobór mocy
4800 l/h	Wydajność
48 m	Wysokość podnoszenia wody
8 m	Głębokość zasysania

INOX PROFILTER

DAS 3500/19 MASTER LINE

Hydrofor

Hydrofor automatyczny wyposażony w 19-litrowy zbiornik. Wydajność tłoczenia sięga 3200 l/h. Wbudowany manometr pozwala kontrolować ciśnienie. Zbiornik hydroforowy został wykonany z wysokiej jakości stali.

800 W	Pobór mocy
3200 l/h	Wydajność
40 m	Wysokość podnoszenia wody
8 m	Głębokość zasysania
19 l	Pojemność zbiornika

STEEL AUTO ATM

DAS 4000/24 MASTER LINE

Hydrofor

Hydrofor automatyczny ze stalowym 24-litrowym zbiornikiem. Obudowa pompy została wykonana ze stali nierdzewnej. Wysokiej jakości uszczelnienia zapewniają długą i bezawaryjną pracę urządzenia.

1200 W	Pobór mocy
3800 l/h	Wydajność
48 m	Wysokość podnoszenia wody
8 m	Głębokość zasysania
24 l	Pojemność zbiornika

STEEL AUTO ATM

Silnik wyposażony w zabezpieczenie termiczne i przeciążeniowe

Zbiornik hydroforowy wykonany z wysokiej jakości stali

DAS 4000/50 MASTER LINE

Hydrofor

Hydrofor automatyczny ze stalowym 50-litrowym zbiornikiem. Obudowa pompy została wykonana ze stali nierdzewnej. Wysokiej jakości uszczelnienia zapewniają długą i bezawaryjną pracę urządzenia.

1200 W	Pobór mocy
3800 l/h	Wydajność
48 m	Wysokość podnoszenia wody
8 m	Głębokość zasysania
50 l	Pojemność zbiornika

STEEL AUTO ATM

Obudowa wykonana ze stali nierdzewnej

Wysokiej jakości uszczelnienia

DAS 4500/24 INOX MASTER LINE

Hydrofor

Hydrofor automatyczny o wydajności tłoczenia sięgającej 3800 l/h. Obudowa pompy i zbiornik zostały wykonane ze stali nierdzewnej. Silnik posiada niezawodne zabezpieczenie przed przeciążeniem i przegrzaniem. Wysokiej jakości uszczelnienia zapewniają długą i bezawaryjną pracę urządzenia.

1200 W	Pobór mocy
3800 l/h	Wydajność
48 m	Wysokość podnoszenia wody
8 m	Głębokość zasysania
24 l	Pojemność zbiornika

INOX AUTO ATM

DAS 5500/24 EXPERT LINE

Hydrofor

Hydrofor automatyczny wyposażony w 24-litrowy stalowy zbiornik. Filtr wstępny chroni urządzenie przed drobnymi i większymi zanieczyszczeniami. Wysokiej jakości uszczelnienia zapewniają długą i bezawaryjną pracę urządzenia. Obudowa pompy została wykonana ze stali nierdzewnej.

1300 W	Pobór mocy
3800 l/h	Wydajność
48 m	Wysokość podnoszenia wody
8 m	Głębokość zasysania
24 l	Pojemność zbiornika

STEEL PROFILTER AUTO ATM

DAS 6000/24 INOX EXPERT LINE

Hydrofor

Hydrofor automatyczny o wydajności tłoczenia sięgającej 4800 l/h. Silnik posiada niezawodne zabezpieczenie przed przeciążeniem i przegrzaniem. Filtr wstępny chroni urządzenie przed drobnymi i większymi zanieczyszczeniami. Obudowa pompy i zbiornik zostały wykonane ze stali nierdzewnej.

1300 W	Pobór mocy
4800 l/h	Wydajność
48 m	Wysokość podnoszenia wody
8 m	Głębokość zasysania
24 l	Pojemność zbiornika

INOX PROFILTER AUTO ATM

Tryb automatyczny

Pozwala utrzymywać odpowiednie ciśnienie, kontroluje dopływ wody.

Pro Filter

Wbudowany filtr wstępny chroni wirnik pompy przed cząstkami brudu i piaskiem.

Obudowa ze stali nierdzewnej

Zbiornik i obudowa pompy zostały wykonane ze stali nierdzewnej, co gwarantuje długą żywotność urządzenia.

Nóżki zapewniające stabilność

Hydrofor został wyposażony w szerokie nóżki, które zapewniają dobrą stabilność urządzenia, a także niwelują wibracje i zmniejszają poziom hałasu podczas pracy.

DDP 7500P MASTER LINE

Pompa zanurzeniowa
Wyposażona w wyłącznik pływakowy, który zabezpiecza ją przed sucho-biegiem. Uniwersalna złączka umożliwia podłączenie węży o różnych średnicach. Urządzenie może przepompowywać ciecze o średnicy cząstek stałych do 35 mm.

400 W
Moc

7500 l/h
Wydajność

5 m
Wysokość podnoszenia wody

7 m
Głębokość zanurzenia

Wyłącznik pływakowy zabezpiecza pompę przed sucho-biegiem

Uniwersalna złączka umożliwia podłączenie węży o różnych średnicach

DDP 20000 INOX EXPERT LINE

Pompa zanurzeniowa
Wyposażona w wyłącznik pływakowy, który zabezpiecza ją przed sucho-biegiem. Uniwersalna złączka umożliwia podłączenie węży o różnych średnicach. Urządzenie może przepompowywać ciecze o średnicy cząstek stałych do 35 mm. Obudowa pompy została wykonana ze stali nierdzewnej INOX.

900 W
Moc

14000 l/h
Wydajność

9 m
Wysokość podnoszenia wody

7 m
Głębokość zanurzenia

Wyłącznik pływakowy zabezpiecza pompę przed sucho-biegiem

Uniwersalna złączka umożliwia podłączenie węży o różnych średnicach

DDP 15000P MASTER LINE

Pompa zanurzeniowa

Wyposażona w wyłącznik pływakowy, który zabezpiecza ją przed sucho-biegiem. Uniwersalna złączka umożliwia podłączenie węży o różnych średnicach. Urządzenie może przepompowywać ciecze o średnicy cząstek stałych do 35 mm.

900 W
Moc

14000 l/h
Wydajność

9 m
Wysokość podnoszenia wody

7 m
Głębokość zanurzenia

Mocny silnik w kompaktowej obudowie

Wyłącznik pływakowy zabezpiecza pompę przed sucho-biegiem

DDP 17000 EXPERT LINE

Pompa zanurzeniowa

Wyposażona w wyłącznik pływakowy, który zabezpiecza ją przed sucho-biegiem. Uniwersalna złączka umożliwia podłączenie węży o różnych średnicach. Urządzenie może przepompowywać ciecze o średnicy cząstek stałych do 35 mm.

1100 W
Moc

15000 l/h
Wydajność

10 m
Wysokość podnoszenia wody

7 m
Głębokość zanurzenia

Mocny silnik w kompaktowej obudowie

Wyłącznik pływakowy zabezpiecza pompę przed sucho-biegiem

DBP 1800 MASTER LINE

Pompa głębinowa
Może przepompowywać ciecze z zawartością piasku i mułu. Silnik pompy posiada niezawodne zabezpieczenie przed przeciążeniem i przegrzaniem. Obudowa urządzenia została wykonana ze stali nierdzewnej.

550 W
Moc

1860 l/h
Wydajność

116 m
Wysokość podnoszenia wody

30 m
Głębokość zanurzenia

DBP 2500 MASTER LINE

Pompa głębinowa
Może przepompowywać ciecze z zawartością piasku i mułu. Silnik pompy posiada niezawodne zabezpieczenie przed przeciążeniem i przegrzaniem. Obudowa urządzenia została wykonana ze stali nierdzewnej.

750 W
Moc

2700 l/h
Wydajność

136 m
Wysokość podnoszenia wody

30 m
Głębokość zanurzenia

DANE TECHNICZNE

	DGP 3500P	DGP 4000 INOX	DGP 6000 INOX	DDP 7500P	DDP 15000P	DDP 17000	DDP 20000 INOX
Pobór mocy, W	800	1200	1300	400	900	1100	900
Napięcie robocze, V	230	230	230	230	230	230	230
Maksymalna wydajność, l/h	3200	3800	4800	7500	14000	15000	14000
Wysokość podnoszenia wody, m	40	48	48	5	9	10	9
Maksymalne ciśnienie, bar	4	4.8	4.8	0.5	0.9	1	0.9
Głębokość zasysania, m	8	8	8	7	7	7	7
Średnica przyłącza, cal	1	1	1	1, 1/4, 1/2	1, 1/4, 1/2	1, 1/4, 1/2	1, 1/4, 1/2
Przekrój kabla, mm	3 x 1	3 x 1	3 x 1	3 x 0.75	3 x 1	3 x 1	3 x 1
Długość kabla, m	1.2	1.2	1.2	10	10	10	10
Maksymalna temperatura cieczy, °C	35	35	35	35	35	35	35
Maksymalna średnica cząstek stałych, mm				35	35	35	35
Montaż	poziomy, powierzchniowy	poziomy, powierzchniowy	poziomy, powierzchniowy	pionowy z zanurzeniem	pionowy z zanurzeniem	pionowy z zanurzeniem	pionowy z zanurzeniem
Głębokość zanurzenia, m				7	7	7	7
Waga, kg	6.1	7.7	12	3.8	4.8	5.5	5.8

DANE TECHNICZNE

	DAS 3500/19	DAS 4000/24	DDAS 4000/50	DAS 4500/24 INOX	DAS 5500/24	DAS 6000/24 INOX	DBP 1800	DBP 2500
Pobór mocy, W	800	1200	1200	1200	1300	1300	550	750
Napięcie robocze, V	230	230	230	230	230	230	230	230
Maksymalna wydajność, l/h	3200	3800	3800	3800	4800	4800	1860	2700
Wysokość podnoszenia wody, m	40	48	48	48	48	48	116	136
Maksymalne ciśnienie, bar	4	4.8	4.8	4.8	4.8	4.8	11	14
Głębokość zasysania, m	8	8	8	8	8	8		
Średnica przyłącza, cal	1	1	1	1	1	1	1	1
Przekrój kabla, mm	3 x 1	3 x 1	3 x 1	3 x 1	3 x 1	3 x 1	3 x 0.75	3 x 0.75
Długość kabla, m	1.2	1.2	1.2	1.2	1.2	1.2	20	20
Maksymalna temperatura cieczy, °C	35	35	35	35	35	35	40	40
Pojemność zbiornika, l	19	24	50	24	24	24		
Montaż	poziomy, powierzchniowy	poziomy, powierzchniowy	poziomy, powierzchniowy	poziomy, powierzchniowy	poziomy, powierzchniowy	poziomy, powierzchniowy	pionowy z zanurzeniem	pionowy z zanurzeniem
Głębokość zanurzenia, m							30	30
Średnica pompy, mm							75	100
Budowa pompy							śrubowa	śrubowa
Waga, kg	11.3	13.3	14	12.8	18.5	18	9.6	11.8

ODŚNIEŻARKI
SPALINOWE I ELEKTRYCZNE

Zalety techniczne odśnieżarek DAEWOO

- Silnik elektryczny DAEWOO
- Profesjonalny silnik zimowy
- Świder o specjalnie ukształtowanych stalowych nożach
- Antykorozyjne pokrycie obudowy
- Silnik zimowy
- Wzmocniona przekładnia

DAST 2600E MASTER LINE

Odśnieżarka DAST 2600E została wyposażona w silnik elektryczny o mocy 1800 W i zabezpieczenie przed wilgocią niezbędne do pracy w warunkach zimowych. Maszyna posiada świder gumowo-metalowy, który bez trudu poradzi sobie z ubitym lub mokrym śniegiem na dowolnej powierzchni. Odporna na uderzenia obudowa została wykonana z polipropylenu, który pozostaje elastyczny w niskich temperaturach (do -50°C), jednocześnie zachowując wytrzymałość.

1800 W	Moc
46 cm	Szerokość robocza
27 cm	Wysokość robocza
1-9 m	Odległość wyrzutu

eco

Ergonomiczny uchwyt

Uchwyt został wyposażony w mechanizm, który natychmiastowo zatrzymuje świder po zwolnieniu dźwigni włącznika na wypadek utraty kontroli nad urządzeniem przez użytkownika.

Gumowo-metalowy świder

Poradzi sobie zarówno z puszystym, jak i z mokrym lub ubitym śniegiem. Główną zaletą gumowanego świdra jest możliwość odśnieżania dowolnej powierzchni (asfalt, kostka, płytka) bez pozostawiania rys.

Mocny reflektor LED

Składa się z 12 jasnych diod, które zapewniają równomierne oświetlenie obszaru roboczego, umożliwiając pracę po zmroku.

Zmiana kąta wyrzutu do 190°

Za pomocą wygodnej dźwigni można szybko zmienić kierunek wyrzucania śniegu, co pozwala sprawnie i komfortowo odśnieżyć teren.

DAST 3000E EXPERT LINE

Model DAST 3000E posiada mocny silnik elektryczny, a także zabezpieczenie termiczne i przeciążeniowe chroniące maszynę podczas pracy z mokrym lub zlodowaciałym śniegiem. System napędowy GRAB&GO odpowiada za zbieranie śniegu i przemieszczanie się urządzenia. Aby zapewnić komfort użytkowania, odśnieżarka została wyposażona w reflektor LED i dodatkowe koła.

2000 W	Moc
51 cm	Szerokość robocza
33 cm	Wysokość robocza
1-9 m	Odległość wyrzutu

eco

Mocny reflektor LED i ergonomiczny uchwyt

Reflektor składa się z 12 jasnych diod, które zapewniają równomierne oświetlenie obszaru roboczego, umożliwiając pracę po zmroku. Uchwyt został wyposażony w mechanizm, który natychmiastowo zatrzymuje świder po zwolnieniu dźwigni włącznika na wypadek utraty kontroli nad urządzeniem przez użytkownika.

Gumowo-metalowy świder

Poradzi sobie zarówno z puszystym, jak i z mokrym lub ubitym śniegiem. Główną zaletą gumowanego świdra jest możliwość odśnieżania dowolnej powierzchni (asfalt, kostka, płytka) bez pozostawiania rys.

Dodatkowe koła

Ułatwiają pracę z odśnieżarką, poprawiają manewrowość.

Zmiana kąta wyrzutu do 190°

Za pomocą wygodnej dźwigni można szybko zmienić kierunek wyrzucania śniegu, co pozwala sprawnie i komfortowo odśnieżyć teren.

DAST 6060 MASTER LINE

Odnowiony model z serii Master Line zachował jakość i niezawodność wcześniejszych wersji. Idealnie nadaje się do odśnieżania niedużych działek (do 6 arów). Świetnie poradzi sobie zarówno z puszystym, jak i z mokrym śniegiem. Maszyna posiada napęd własny, dzięki czemu jest wyjątkowo zwrotna i bez trudu pokonuje przeszkody terenowe.

SILNIK

5.5 KM	Moc
196 cm^3	Pojemność skokowa
195 series	Model silnika

PARAMETRY PRACY

56 cm	Szerokość robocza
40 cm	Wysokość robocza
1-10 m	Odległość wyrzutu

Zn+ STEEL | SNOWENGINES

Świder o stalowych nożach

Stawi czoła każdej zaspie. Bez trudu poradzi sobie nawet z ubitym i zlodowaciałym śniegiem.

Regulacja prędkości jazdy

Dźwignia znajdująca się na panelu sterowania umożliwia dostosowanie prędkości jazdy do tempa pracy użytkownika, co ułatwia manewrowanie i zapewnia komfort odśnieżania w każdych warunkach.

Duże zimowe koła pneumatyczne

Bieżnik X-TRACK zapewnia doskonałą przyczepność na zlodowaciałej zimowej powierzchni. Zwiększona średnica i szerokość kół gwarantują sprawne przemieszczanie się maszyny nawet w głębokim śniegu.

DAST 6560 MASTER LINE

Odśnieżarka DAST 6560 została wyposażona w zimowy 4-suwowy silnik spalinowy, który bez trudu uruchamia się w minusowych temperaturach. Świder o stalowych nożach świetnie poradzi sobie ze zlodowaciałym i ubitym śniegiem. Duże zimowe koła pneumatyczne ze specjalnym bieżnikiem gwarantują doskonałą przyczepność i sprawne przemieszczanie się maszyny nawet w głębokim śniegu.

SILNIK

5.5 KM	Moc
196 cm^3	Pojemność skokowa
195 series	Model silnika

PARAMETRY PRACY

53 cm	Szerokość robocza
50 cm	Wysokość robocza
1-11 m	Odległość wyrzutu

Świder o stalowych nożach
Bez trudu poradzi sobie nawet z ubitym i zlodowaciałym śniegiem

Niezawodny silnik Daewoo
Silnik serii OHV o wydłużonej żywotności, zaprojektowany z myślą o pracy w niskich temperaturach.

Duże zimowe koła pneumatyczne
Bieżnik X-TRACK zapewnia doskonałą przyczepność na zlodowaciałej zimowej powierzchni. Zwiększona średnica i szerokość kół gwarantują sprawne przemieszczanie się maszyny nawet w głębokim śniegu.

Płozy ślizgowe
Umożliwiają regulację wysokości pługu względem powierzchni w zależności od wysokości pokrywy śnieżnej i rodzaju odśnieżanego podłoża, co pozwala uniknąć powstawania rys i innych śladów.

DAST 7565 MASTER LINE

Odśnieżarka spalinowa z profesjonalnym silnikiem zimowym serii OHV i rozrusznikiem elektrycznym. Bez problemu uruchamia się nawet w temperaturze sięgającej -40°C. Maszyna została wyposażona w duże zimowe koła umożliwiające sprawne pokonywanie przeszkód terenowych, a także system napędowy Disk-o-Matik, który pozwala dostosować prędkość jazdy do warunków pracy. Śnieg jest zbierany za pomocą mocnego świdra o stalowych nożach.

SILNIK

6.0 KM	Moc
212 cm^3	Pojemność skokowa
225 winter	Model silnika

PARAMETRY PRACY

61 cm	Szerokość robocza
51 cm	Wysokość robocza
1-12 m	Odległość wyrzutu

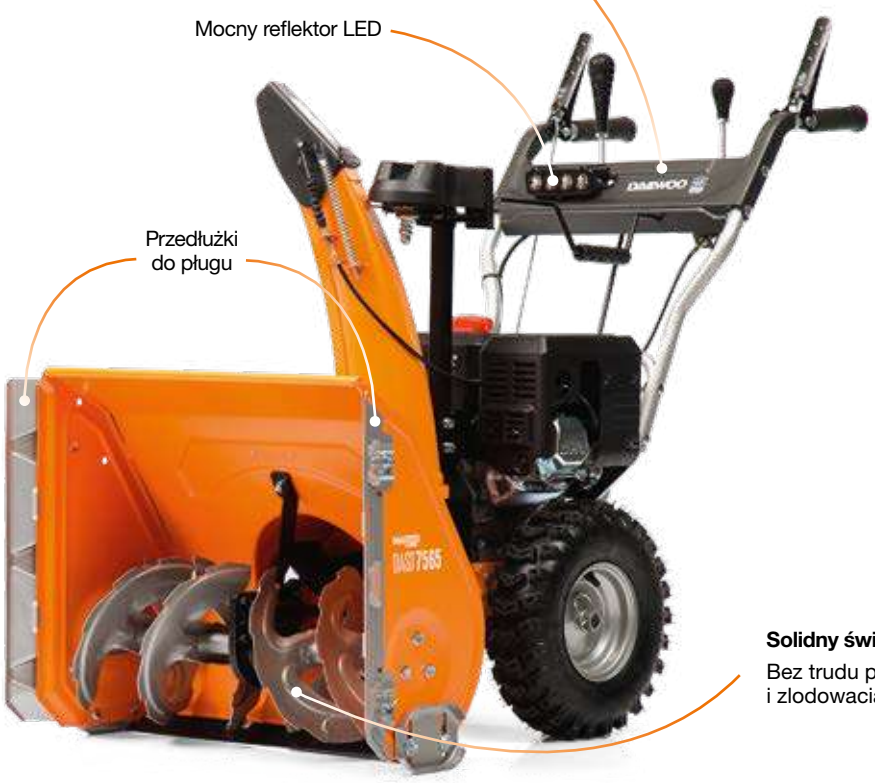

Solidny świder o stalowych nożach

Bez trudu poradzi sobie nawet z ubitym i zlodowaciałym śniegiem

Zimowy silnik DAEWOO

Silnik o wydłużonej żywotności, wyposażony w system podgrzewania gaźnika. Gwarantuje pracę maszyny w temperaturze sięgającej -40°C.

Duże zimowe koła pneumatyczne

Bieżnik X-TRACK zapewnia doskonałą przyczepność na zlodowaciałej zimowej powierzchni. Zwiększona średnica i szerokość kół gwarantują sprawne przemieszczanie się maszyny nawet w głębokim śniegu.

Rozrusznik elektryczny 230 V

Pozwala na łatwe uruchamianie odśnieżarki w każdych warunkach za pomocą jednego przycisku.

DAST 8065 EXPERT LINE

Odnowiony model z serii Expert Line został solidnie wykonany z wysokiej jakości materiałów i części. Idealnie nadaje się do odśnieżania działek o powierzchni 6-8 arów. Świetnie poradzi sobie zarówno z puszystym, jak i z mokrym czy ubitym śniegiem. Maszyna posiada napęd własny, dzięki czemu jest wyjątkowo zwrotna i bez trudu przemieszcza się nawet po nierównym terenie.

SILNIK

5.5 KM	Moc
196 cm^3	Pojemność skokowa
220 winter	Model silnika

PARAMETRY PRACY

61 cm	Szerokość robocza
51 cm	Wysokość robocza
1-13 m	Odległość wyrzutu

Zimowy silnik DAEWOO

Silnik o wydłużonej żywotności, wyposażony w system podgrzewania gaźnika. Gwarantuje pracę maszyny w temperaturze sięgającej -40°C.

Duże zimowe koła pneumatyczne

Bieżnik X-TRACK zapewnia doskonałą przyczepność na zlodowaciałej zimowej powierzchni. Zwiększona średnica i szerokość kół gwarantują sprawne przemieszczanie się maszyny nawet w głębokim śniegu.

Ergonomiczny panel sterowania

Znajdują się na nim wszystkie najważniejsze ustawienia: regulacja prędkości jazdy i odśnieżania, odległość wyrzutu, włącznik oświetlenia i podgrzewania rączek.

DAST 8570 EXPERT LINE

Odśnieżarka DAST 8570 została wyposażona w zimowy silnik spalinowy o wydłużonej żywotności, stworzony z myślą o pracy w niskich temperaturach. Odśnieżarka posiada mocny świder o stalowych nożach, który świetnie poradzi sobie z ciężkim i ubitym śniegiem. Rozrusznik elektryczny pozwala na łatwe uruchamianie maszyny w każdych warunkach za pomocą jednego przycisku. Dodatkowymi udogodnieniami są reflektor LED i podgrzewane rączki, a także możliwość prowadzenia urządzenia jedną ręką dzięki blokadzie lewej lub prawej rączki.

SILNIK

7.0 KM	Moc
252 cm^3	Pojemność skokowa
290 winter	Model silnika

PARAMETRY PRACY

67 cm	Szerokość robocza
54 cm	Wysokość robocza
1-15 m	Odległość wyrzutu

Świder o stalowych nożach

Bez trudu poradzi sobie nawet z ubitym i zlodowaciałym śniegiem.

Duże zimowe koła pneumatyczne

Bieżnik X-TRACK zapewnia doskonałą przyczepność na zlodowaciałej zimowej powierzchni. Zwiększona średnica i szerokość kół gwarantują sprawne przemieszczanie się maszyny nawet w głębokim śniegu.

Rozrusznik elektryczny 230 V

Pozwala na łatwe uruchamianie odśnieżarki w każdych warunkach za pomocą jednego przycisku.

DAST 1080 EXPERT LINE

Odśnieżarka spalinowa z mocnym silnikiem zimowym i rozrusznikiem elektrycznym. Świetnie sprawdzi się w warunkach niskiej temperatury. Duże zimowe koła i doskonałe wyważenie sprawiają, że maszyna jest niezwykle zwrotna i bez trudu upora się z każdą zaspą. Mocny świder o stalowych nożach świetnie poradzi sobie z ciężkim i zlodowaciałym śniegiem. Dodatkowymi udogodnieniami są reflektor LED i podgrzewane rączki, a także możliwość prowadzenia urządzenia jedną ręką dzięki blokadzie lewej lub prawej rączki.

SILNIK

7.0 KM	Moc
252 cm^3	Pojemność skokowa
290 winter	Model silnika

PARAMETRY PRACY

77 cm	Szerokość robocza
54 cm	Wysokość robocza
1-16 m	Odległość wyrzutu

Solidny świder o stalowych nożach
Bez trudu poradzi sobie nawet z ubitym i zlodowaciałym śniegiem.

Koła o zwiększonej średnicy
Bieżnik X-TRACK zapewnia doskonałą przyczepność na śliskiej zimowej powierzchni.

Duże zimowe koła pneumatyczne
Bieżnik X-TRACK zapewnia doskonałą przyczepność na zlodowaciałej zimowej powierzchni. Zwiększona średnica i szerokość kół gwarantują sprawne przemieszczanie się maszyny nawet w głębokim śniegu.

Rozrusznik elektryczny 230 V
Pozwala na łatwe uruchamianie odśnieżarki w każdych warunkach za pomocą jednego przycisku.

Podwójne płozy ślizgowe
Umożliwiają regulację wysokości pługu względem powierzchni, co pozwala uniknąć powstawania rys i innych śladów. Użytkownik ma możliwość wyboru płóz plastikowych lub metalowych, w zależności od rodzaju odśnieżanego podłoża.

DAST 17110 EXPERT LINE

Nasza najmocniejsza odśnieżarka spalinowa lini Expert. Została wyposażona w silnik o mocy 12 KM. Idealnie nadaje się do odśnieżania dużych przestrzeni. Maszyna posiada świder śnieżny i komin wyrzutowy o zwiększonej średnicy, co poprawia wydajność pracy i pozwala zredukować obciążenie silnika. Dodatkowymi udogodnieniami są reflektor LED i podgrzewane rączki, a także możliwość prowadzenia urządzenia jedną ręką dzięki blokadzie lewej lub prawej rączki.

SILNIK

12 KM	Moc
420 cm^3	Pojemność skokowa
450 winter	Model silnika

PARAMETRY PRACY

108 cm	Szerokość robocza
54 cm	Wysokość robocza
1-15 m	Odległość wyrzutu

Świder o stalowych nożach

Bez trudu poradzi sobie nawet z ubitym i zlodowaciałym śniegiem.

Rozrusznik elektryczny 230 V

Pozwala na łatwe uruchamianie odśnieżarki w każdych warunkach za pomocą jednego przycisku.

4 duże zimowe koła pneumatyczne

Duże podwójne koła z bieżnikiem X-TRACK zapewniają doskonałą przyczepność na śliskiej zimowej powierzchni.

DAST 1370 EXPERT LINE

Odśnieżarka spalinowa DAST 1370 z profesjonalnym silnikiem zimowym może pracować w temperaturze sięgającej -40°C. Rozrusznik elektryczny pozwala na łatwe uruchamianie maszyny w każdych warunkach za pomocą jednego przycisku. Napęd gąsienicowy w nietypowym trójkątnym kształcie z automatyczną blokadą mechanizmu różnicowego zapewnia dobrą manewrowość i łatwe przemieszczanie się odśnieżarki w dowolnym terenie, nawet po nierównej i zlodowaciałej powierzchni. Dodatkowymi udogodnieniami są reflektor LED i podgrzewane rączki, a także możliwość prowadzenia urządzenia jedną ręką dzięki blokadzie lewej lub prawej rączki.

SILNIK

7.0 KM	Moc
252 CM^3	Pojemność skokowa
290 winter	Model silnika

PARAMETRY PRACY

67 cm	Szerokość robocza
54 cm	Wysokość robocza
1-15 m	Odległość wyrzutu

3 pozycje pracy

Kąt nachylenia pługu i położenie gąsienic można regulować w zależności od warunków pracy.

Podwójne płozy ślizgowe

Umożliwiają regulację wysokości pługu względem powierzchni, co pozwala uniknąć powstawania rys i innych śladów. Użytkownik ma możliwość wyboru płóz plastikowych lub metalowych, w zależności od rodzaju odśnieżanego podłoża.

Rozrusznik elektryczny 230 V

Pozwala na łatwe uruchamianie odśnieżarki w każdych warunkach za pomocą jednego przycisku.

Napęd gąsienicowy w nietypowym trójkątnym kształcie

Został wyposażony w automatyczną blokadę mechanizmu różnicowego. Zapewnia dobrą manewrowość i łatwe przemieszczanie się maszyny w górzystym terenie.

DAST 1590 EXPERT LINE

Model DAST 1590 wyposażony w zimowy silnik spalinowy idealnie nadaje się do odśnieżania dużych mocno zaśnieżonych terenów. Napęd gąsienicowy w nietypowym trójkątnym kształcie z automatyczną blokadą mechanizmu różnicowego zapewnia dobrą manewrowość i łatwe przemieszczanie się odśnieżarki w górzystym terenie, a także po nierównej lub zlodowaciałej powierzchni. Maszyna posiada świder śnieżny i komin wyrzutowy o zwiększonej średnicy, co poprawia wydajność pracy. Dodatkowymi udogodnieniami są reflektor LED i podgrzewane rączki, a także możliwość prowadzenia urządzenia jedną ręką dzięki blokadzie lewej lub prawej rączki.

SILNIK

11.0 KM	Moc
375 cm^3	Pojemność skokowa
420 winter	Model silnika

PARAMETRY PRACY

88 cm	Szerokość robocza
54 cm	Wysokość robocza
1-15 m	Odległość wyrzutu

3 pozycje pracy

Kąt nachylenia pługu i położenie gąsienic można regulować w zależności od warunków pracy.

Zimowy silnik DAEWOO

Silnik o wydłużonej żywotności, wyposażony w system podgrzewania gaźnika. Gwarantuje pracę maszyny w temperaturze sięgającej -40°C.

Napęd gąsienicowy w nietypowym trójkątnym kształcie

Został wyposażony w automatyczną blokadę mechanizmu różnicowego. Zapewnia dobrą manewrowość i łatwe przemieszczanie się maszyny w górzystym terenie.

Zabezpieczenie antykorozyjne Zn+

Gwarantuje długą żywotność metalowej obudowy. Chroni ją przed wżerami dzięki procesowi galwanizacji chemicznej i pokryciu emalią młotkową z późniejszym wypalaniem w piecu w temperaturze 80°C.

DANE TECHNICZNE

	DAST 6060	DAST 6560	DAST 7565	DAST 8065	DAST 8570
Moc, KM	5.5	5.5	6	5.5	7
Typ silnika	4-suwowy	4-suwowy	4-suwowy	4-suwowy	4-suwowy
Pojemność skokowa, cm^3	196	196	212	196	252
Producent silnika	DAEWOO	DAEWOO	DAEWOO	DAEWOO	DAEWOO
Model silnika	195 series	195 series	225 winter	220 winter	290 winter
Prędkość obrotowa, obr./min	3600	3600	3600	3600	3600
Pojemność gaźnika, l	0.6	0.6	0.6	0.6	0.6
Rozruch	ręczny	ręczny	ręczny / elektryczny	ręczny / elektryczny	ręczny / elektryczny
Szerokość robocza, cm	56	53	61	61	67
Wysokość robocza, cm	40	51	51	51	54
Odległość wyrzutu, m	1-10	1-11	1-12	1-13	1-15
Ilość biegów	4 do przodu / 1 do tyłu	4 do przodu / 1 do tyłu	4 do przodu / 1 do tyłu	6 do przodu / 2 do tyłu	6 do przodu / 2 do tyłu
Reflektor	nie	nie	tak	tak	tak
Podgrzewane rączki	nie	nie	nie	tak	tak
Napęd gąsienicowy	nie	nie	nie	nie	nie
Pojemność zbiornika paliwa, l	3.6	3.6	2.2	2	3.5
Waga, kg	53	63	68	90	103

DANE TECHNICZNE

	DAST 1080	DAST 17110	DAST 1370	DAST 1590
Moc, KM	7	12	7	11
Typ silnika	4-suwowy	4-suwowy	4-suwowy	4-suwowy
Pojemność skokowa, cm^3	252	420	252	375
Producent silnika	DAEWOO	DAEWOO	DAEWOO	DAEWOO
Model silnika	290 winter	450 winter	290 winter	420 winter
Prędkość obrotowa, obr./min	3600	3600	3600	3600
Pojemność gaźnika, l	0.6	1.1	0.6	1.1
Rozruch	ręczny / elektryczny	ręczny / elektryczny	ręczny / elektryczny	ręczny / elektryczny
Szerokość robocza, cm	77	108	67	88
Wysokość robocza, cm	54	54	54	54
Odległość wyrzutu, m	1-15	1-15	1-15	1-15
Ilość biegów	6 do przodu / 2 do tyłu	6 do przodu / 2 do tyłu	6 do przodu / 2 do tyłu	6 do przodu / 2 do tyłu
Reflektor	tak	tak	tak	tak
Podgrzewane rączki	tak	tak	tak	tak
Napęd gąsienicowy	nie	nie	tak	tak
Pojemność zbiornika paliwa, l	3.5	6	3.5	6
Waga, kg	107	148	117	139

DANE TECHNICZNE

	DAST 2600E	DAST 3000E
Moc, W	1800	2000
Typ silnika	elektryczny	elektryczny
Producent silnika	DAEWOO	DAEWOO
Model silnika	electric ECO	electric ECO
Prędkość obrotowa, obr./min	2900	2900
Szerokość robocza, cm	46	51
Wysokość robocza, cm	27	33
Odległość wyrzutu, m	1-9	1-9
Ilość biegów	1 do przodu	1 do przodu
Reflektor	tak	tak
Waga, kg	15.5	16.8

DAST 4B MASTER LINE

Zestaw śrub zrywalnych
Pasuje do modeli odśnieżarek: DAST 6060/6560/7565/8065, DASC 560T. Śruby łączą świder śnieżny z wałkiem napędowym. W przypadku natrafienia na przeszkodę i zablokowania świdra, śruba zostaje zerwana, a świder może obracać się dalej, nie powodując uszkodzenia przekładni lub silnika.

Rozmiar śruby	6 x 36 mm
Liczba sztuk w opakowaniu	4 szt.
Waga	66 g

DAST 4C EXPERT LINE

Zestaw śrub zrywalnych
Pasuje do modeli odśnieżarek: DAST 8570/1080/1370/1590/17110. Śruby łączą świder śnieżny z wałkiem napędowym. W przypadku natrafienia na przeszkodę i zablokowania świdra, śruba zostaje zerwana, a świder może obracać się dalej, nie powodując uszkodzenia przekładni lub silnika.

Rozmiar śruby	7 x 47 mm
Liczba sztuk w opakowaniu	4 szt.
Waga	100 g

ZAMIATARKA

Zalety techniczne zamiatarki DAEWOO

SNOWENGINES Silnik zimowy

Świder śnieżny o specjalnie ukształtowanych stalowych nożach

Wzmocniona przekładnia

DASC 7080 EXPERT LINE

Pozwala odśnieżyć lub oczyścić z brudu albo liści duży teren. Maszyna została wyposażona w niezawodny silnik o mocy 5.1 KM, który zapewnia wysoką wydajność pracy. Obrotowa szczotka z możliwością zmiany kierunku obrotów skutecznie oczyści dowolną powierzchnię, nie pozostawiając rys. Dzięki możliwości instalacji dodatkowego osprzętu (świder śnieżny, lemiesz, pojemnik na śmieci) zamiatarka DAST 7080 ma szerokie spektrum zastosowań.

5.1 KM	Moc
196 cm^3	Pojemność skokowa
80 cm	Szerokość robocza
34.5 cm	Wysokość robocza

SNOWENGINES

Dodatkowe wyposażenie

DASC 560T
Świder śnieżny

DASC 100
Szczotki wymienne

DASC 7080
Lemiesz

DASC 7080
Pojemnik na śmieci

Niezawodny silnik Daewoo
Silnik serii OHV o wydłużonej żywotności, zaprojektowany z myślą o pracy w niskich temperaturach.

Szczotka wykonana z wytrzymałego tworzywa polimerowego
Szczotka o szerokości 80 cm. Skutecznie oczyści dowolną powierzchnię z liści, brudu, śniegu czy lodu, nie pozostawiając rys lub innych śladów.

Panel sterowania
Dźwignie regulujące prędkość jazdy i kąt nachylenia szczotki znajdują się w zasięgu ręki, co pozwala na zmianę ustawień bez konieczności przerywania pracy.

DAEWOO
POWER PRODUCTS

Akcesoria samochodowe

Kompresory samochodowe 140
Prostowniki 144
Odkurzacze samochodowe 146
Manometry 147

Power your skills

DW 20L PLUS MASTER LINE

Wyjątkowo kompaktowy kompresor samochodowy w obudowie wykonanej z wytrzymałego tworzywa polimerowego. Zmieści się nawet w schowku pasażera. Posiada praktyczne przegródki na wąż i szybkozłącze. Urządzenie nadaje się do pompowania opon samochodów osobowych, opon motocyklowych lub rowerowych. Dzięki poręcznej torbie przenoszenie i przechowywanie kompresora jest niezwykle wygodne.

13 l/min	Wydajność
4.8 bar	Ciśnienie maksymalne
15 cm	Długość węża

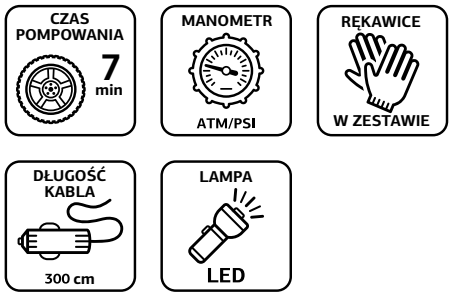

W komplecie z kompresorem zestaw naprawczy do opon bezdętkowych

DW 25 MASTER LINE

Kompresor samochodowy DW 25 to kompaktowy model w oryginalnej okrągłej obudowie odpornej na zniszczenia. Praktyczne przegródki pozwalają na wygodne przechowywanie węża, kabla i końcówek. Urządzenie nadaje się do pompowania opon samochodów osobowych, opon motocyklowych lub rowerowych. Kompresor jest zasilany z gniazda zapalniczki poprzez 3-metrowy kabel zakończony wtykiem.

18 l/min	Wydajność
4.8 bar	Ciśnienie maksymalne
45 cm	Długość węża

Wytrzymała obudowa z praktycznymi przegródkami na akcesoria

DW 35L PLUS MASTER LINE

Kompresor samochodowy w obudowie wykonanej z odpornego na zniszczenia tworzywa polimerowego. Posiada pokrywkę i praktyczne przegródki na kabel, wąż i pozostałe akcesoria. Urządzenie nadaje się do pompowania opon samochodów osobowych, opon motocyklowych lub rowerowych, a także materaców, pontonów, piłek itp. Kompresor został wyposażony w jasną lampę i niezawodny manometr mechaniczny. W komplecie znajdują się także 3 końcówki do pompowania poszczególnych sprzętów i opon oraz zestaw naprawczy do opon bezdętkowych.

16 l/min	Wydajność
4.8 bar	Ciśnienie maksymalne
45 cm	Długość węża

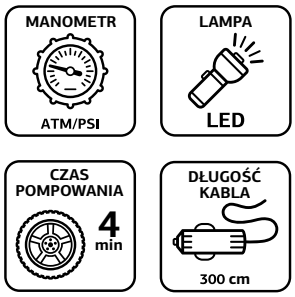

W komplecie z kompresorem zestaw naprawczy do opon bezdętkowych

DW 40L MASTER LINE

Kompresor samochodowy w ergonomicznej obudowie w postaci walizki z praktycznymi przegródkami na wąż, kabel i końcówki. Posiada zintegrowaną mocną lampę i precyzyjny manometr cyfrowy z funkcją automatycznego wyłączania. Manometr można odłączyć i używać oddzielnie.

25 l/min	Wydajność
7.5 bar	Ciśnienie maksymalne
45 cm	Długość węża

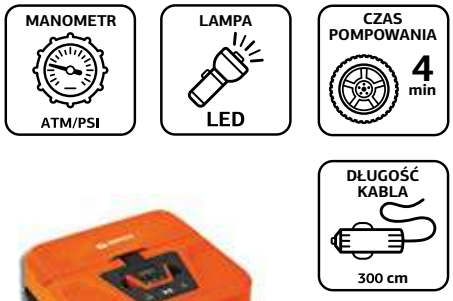

DW 50 MASTER LINE

Kompresor samochodowy w ergonomicznej obudowie odpornej na zniszczenia. Urządzenie posiada funkcjonalny gumowany uchwyt ułatwiający przenoszenie i 4 nóżki z gumowymi podkładkami, które zapewniają stabilność i niwelują wibracje. Kompresor nadaje się do pompowania opon samochodów osobowych, opon motocyklowych lub rowerowych, a także sprzętu sportowego, pontonów, materacy itp. Model został wyposażony w niezawodny dwuzakresowy manometr analogowy i wąż z profesjonalnym szybkozłączem. W zestawie znajdują się także końcówki do pompowania poszczególnych sprzętów i opon. Dzięki praktycznej torbie przenoszenie i przechowywanie kompresora jest niezwykle wygodne.

35 l/min	Wydajność
7.5 bar	Ciśnienie maksymalne
60 cm	Długość węża

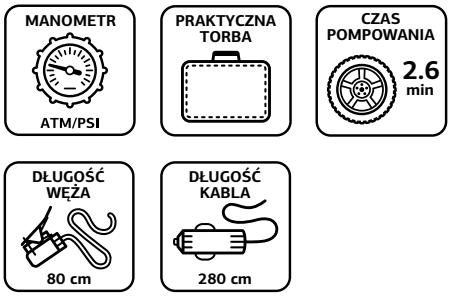

DW 55 PLUS MASTER LINE

Model kompresora samochodowego DW 55 PLUS posiada ergonomiczną, kompaktową obudowę odporną na zniszczenia i gumowany, radełkowany uchwyt ułatwiający przenoszenie urządzenia. W komplecie z kompresorem znajdują się także 3 końcówki do pompowania np. materacy, piłek, opon itp., 2-metrowy wąż spiralny, zestaw naprawczy do opon bezdętkowych i rękawice. Praktyczna walizka pozwala na wygodne przenoszenie i przechowywanie urządzenia i akcesoriów.

35 l/min	Wydajność
7.5 bar	Ciśnienie maksymalne
200 cm	Długość węża

DW 60L MASTER LINE

Kompresor samochodowy DW 60L posiada ergonomiczną, kompaktową obudowę odporną na zniszczenia i gumowany uchwyt pozwalający na wygodne przenoszenie urządzenia. Kompresor nadaje się do pompowania opon samochodów osobowych, opon motocyklowych lub rowerowych, a także sprzętu sportowego, pontonów, materacy itp. Model został wyposażony w zintegrowaną mocną lampę i niezawodny manometr mechaniczny. W skład zestawu wchodzą także 2 końcówki do pompowania poszczególnych sprzętów i opon, 50-centymetrowy wąż z profesjonalnym szybkozłączem i praktyczna torba ułatwiająca przenoszenie i przechowywanie urządzenia i akcesoriów.

35 l/min	Wydajność
9.0 bar	Ciśnienie maksymalne
50 cm	Długość węża

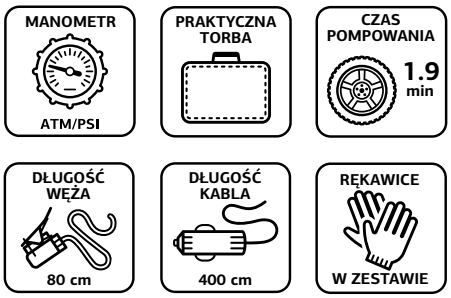

DW 75L EXPERT LINE

Kompresor samochodowy DW 75L posiada ergonomiczną, wytrzymałą obudowę i duży gumowany, uchwyt, który pozwala na wygodne przenoszenie urządzenia. Wydajność pracy danego modelu sięga 35 l/min. Kompresor został wyposażony w zintegrowaną mocną lampę i niezawodny manometr mechaniczny. W skład zestawu wchodzą także 3 końcówki do pompowania np. materacy, piłek, opon itp., 80-centymetrowy wąż z profesjonalnym szybkozłączem, rękawice, a także praktyczna torba ułatwiająca przenoszenie i przechowywanie urządzenia i akcesoriów.

35 l/min	Wydajność
10.3 bar	Ciśnienie maksymalne
80 cm	Długość węża

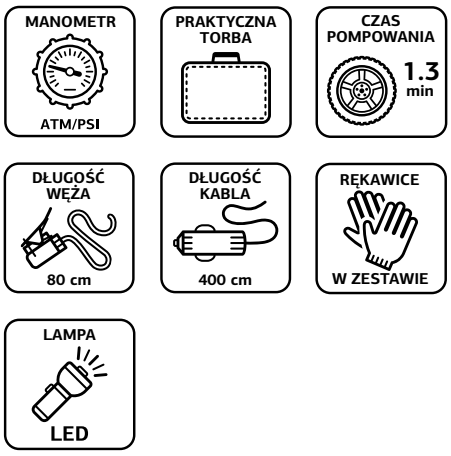

DW 500 MASTER LINE

Prostownik DW 500 może pracować w zakresie temperatur od -20°C do +50°C. Posiada 4 tryby pracy: automatyczny, wolny, szybki i zimowy, a także 9-stopniowy program ładowania. Urządzenie zostało wyposażone w wyświetlacz LED wskazujący parametry ładowania i funkcję testowania, która pozwala na szybką ocenę poziomu naładowania podłączonego akumulatora. Ładowarka posiada także komplet zabezpieczeń: IP65, zabezpieczenie przed zwarciem, przegrzaniem lub błędnym podłączeniem biegunów.

4 A	Prąd ładowania
6/12 V	Napięcie wyjściowe
160 Ah	Pojemność akumulatora

SMART CHARGER

POJEMNOŚĆ 160A/h AKUMULATORA

5 STOPNI ŁADOWANIA

WYSOKA KLASA SZCZELNOŚCI IP65

NAPIĘCIE WYJŚCIOWE 6/12 VOLT

DW 800 MASTER LINE

Prostownik DW 800 posiada zestaw wszystkich niezbędnych funkcji zapewniających efektywne ładowanie akumulatorów. Urządzenie jest niezwykle wydajne, posiada skuteczną ochronę przed wahaniami napięcia w sieci. Prostownik został wyposażony w funkcję testowania, która pozwala na szybką ocenę poziomu naładowania podłączonego akumulatora, a także wyświetlacz LED wskazujący aktualne parametry. 4 tryby pracy: automatyczny, wolny, szybki i zimowy umożliwiają dobór optymalnych parametrów ładowania.

8 A	Prąd ładowania
6/12 V	Napięcie wyjściowe
200 Ah	Pojemność akumulatora

SMART CHARGER

POJEMNOŚĆ 200A/h AKUMULATORA

9 STOPNI ŁADOWANIA

WYSOKA KLASA SZCZELNOŚCI IP65

NAPIĘCIE WYJŚCIOWE 12 VOLT

FUNKCJA REGENERACJI AKUMULATORA

DW 1500 EXPERT LINE

Prostownik przeznaczony do ładowania akumulatorów ołowiowo-kwasowych. Poradzi sobie nawet z prawie całkowicie rozładowanymi akumulatorami. Procesor 12 Bit ADC przeprowadza diagnostykę podłączonego akumulatora, wybiera optymalne parametry ładowania i zapisuje je w pamięci na 12 godzin. Urządzenie posiada wytrzymałą, szczelną obudowę o stopniu ochrony IP20.

2-15 A	Prąd ładowania
6/12/24 V	Napięcie wyjściowe
300 Ah	Pojemność akumulatora

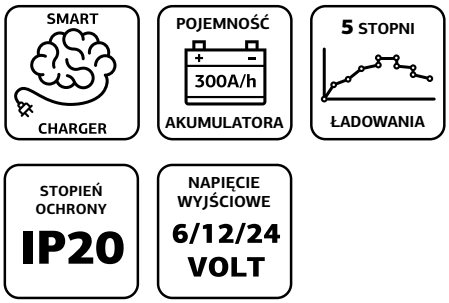

DANE TECHNICZNE

	DW 20 Plus	DW 25	DW 35L Plus	DW 40L	DW 50	DW 55 PLUS	DW 60L	DW 75L
Napięcie, V	12	12	12	12	12	12	12	12
Wydajność, l/min	13	18	16	25	35	35	35	35
Pobór prądu, A	6	8.5	8	9	15	14	13	15
Ciśnienie maksymalne, bar	4.8	4.8	4.8	7.5	7.5	7.5	9	10.3
Długość węża, cm	15	45	45	45	60	200	50	80
Długość kabla, cm	300	300	300	350	280	300	350	400
Automatyczne zatrzymanie	nie	nie	nie	tak	nie	nie	nie	nie
Lampa	tak	nie	tak	tak	nie	nie	tak	tak
Zestaw naprawczy (do opon bezdętkowych)	tak	nie	tak	nie	nie	tak	nie	nie
Nóżki antywibracyjne	nie	nie	nie	nie	nie	nie	tak	tak

DAVC 100 MASTER LINE

Kompaktowy odkurzacz samochodowy przeznaczony do sprzątania wnętrza samochodów na sucho lub na mokro. Gwarantuje dobre efekty dzięki dużej sile ssania. Kurz i brud zbierany jest do pojemnika, który łatwo i szybko można opróżnić. Zbiornik skutecznie kumuluje zarówno większe zanieczyszczenia (sierść, okruchy, piasek itp.), jak i drobne cząstki kurzu.

2.5 kPa Siła ssania

Moc, W	65
Napięcie robocze, V	12
Sprzątanie	na sucho i na mokro
Filtr dokładnego oczyszczania	tak
Pojemność zbiornika, ml	330
Długość kabla, m	2.7
Wyposażenie	2 nasadki
Waga, kg	0.5

CYCLON TECHNOLOGY

EXTRA 100W POWER

WET&DRY CLEANING

DŁUGOŚĆ KABLA 270 cm

DAVC 150 MASTER LINE

Odkurzacz samochodowy DAVC 150 posiada dużą siłę ssania, dzięki czemu może sprzątać zarówno suche zanieczyszczenia, jak i płyny. Urządzenie zostało wyposażone w filtr cyklonowy, który skutecznie zatrzymuje najmniejsze drobiny kurzu. Zestaw zawiera 3 nasadki, które pozwalają rozszerzyć zakres prac.

3.5 kPa Siła ssania

Moc, W	94
Napięcie robocze, V	12
Sprzątanie	na sucho i na mokro
Filtr dokładnego oczyszczania	tak
Pojemność zbiornika, ml	630
Długość kabla, m	4
Wyposażenie	3 nasadki
Waga, kg	0.8

CYCLON TECHNOLOGY

EXTRA 150W POWER

WET&DRY CLEANING

DŁUGOŚĆ KABLA 400 cm

DWM 5 MASTER LINE

Manometr analogowy DAEWOO DWM 5 służy do pomiaru ciśnienia w oponach. Zakres pomiarowy wynosi 0,5-5,5 atm lub 10-75 psi. Przyrząd posiada przycisk resetujący wskazania i zawór do spuszczania powietrza. Manometr może pracować w zakresie temperatur od -50°C do +50°C.

Jednostki pomiarowe	atm/psi
Zakres pomiarowy	0.5 -5.5 atm/ 10-75 psi
Podziałka skali	0.1 atm/1 psi

5.5 ATM

75 PSI

DWM 7 MASTER LINE

Manometr cyfrowy umożliwiający kontrolowanie ciśnienia w oponach. Podświetlenie wyświetlacza pozwala odczytywać wskazania manometru w miejscach słabo oświetlonych. Przyrząd dokonuje pomiaru w 4 jednostkach: psi, bar, kPa, i kgf/cm². Gumowana obudowa manometru chroni go przed uszkodzeniami mechanicznymi. Zintegrowana lampa LED zapewnia dodatkowe oświetlenie. Urządzenie jest zasilane 4 bateriami LR44.

Jednostki pomiarowe, psi, bar, kPa, kgf/cm2	Jednostki pomiarowe, psi, bar, kPa, kgf/cm²
Zakres pomiarowy	3-100 psi, 0.20-6.9 bar, 50-750 kPa, 0.2-7/05 kgf/cm²
Podziałka skali	0.5 psi, 0.05 bar, 1 kPa, 0.05 kgf/cm²
Wyświetlacz	tak
Lampa	tak

7 BAR

100 PSI

LCD DISPLAY

LAMPA LED

Elektronarzędzia

Wkrętarki akumulatorowe 150
Wiertarko-wkrętarki akumulatorowe 150
Wiertarki udarowe 153
Młoty udarowe 155
Szlifierki kątowe 157
Strugi 159
Wyrzynarki 160
Opalarki 162
Piły tarczowe 163

DAEWOO
DAA 2120U
21V

DAA 3600Li PLUS MASTER LINE

Wkrętarka akumulatorowa z wbudowaną mocną lampką. W zestawie 37 nasadek i praktyczna plastikowa walizka.

3.5 Nm	Maksymalny moment obrotowy
Napięcie akumulatora	3.6 V
Ilość biegów	1
Prędkość obrotowa	0-210 obr./min
Waga	0.7 kg

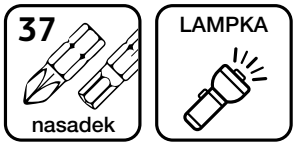

- Rękojeść obrotowa pozwala na ustawienie wkrętarki w pozycji pistoletowej lub pionowej.

DAA 1210Li MASTER LINE

Wiertarko-wkrętarka akumulatorowa z ergonomiczną gumowaną rękojeścią. Uchwyt szybkozaciskowy i oświetlenie miejsca roboczego zapewniają komfort pracy.

18 Nm	Maksymalny moment obrotowy
Napięcie akumulatora	12 V
Ilość biegów	1.3
Prędkość obrotowa	0-550 obr./min
Waga	1.35 kg

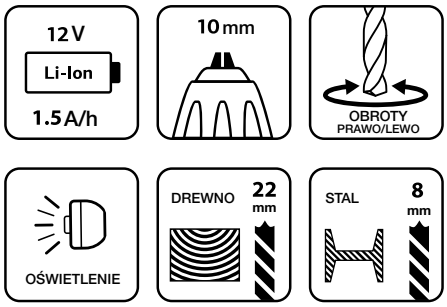

DAA 1220Li MASTER LINE

Wiertarko-wkrętarka akumulatorowa. W wyposażeniu zestawu znajdują się 2 akumulatory Li-ion, 6 bitów i 6 wierteł.

23 Nm — Maksymalny moment obrotowy

Napięcie akumulatora	12 V
Pojemność akumulatora	1.5 Ah
Prędkość obrotowa	0-350 / 0-1350 obr./min
Waga	2 kg

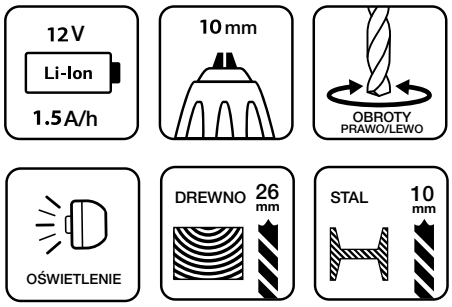

DAA 1620Li EXPERT LINE

Wiertarko-wkrętarka akumulatorowa DAA 1620Li posiada ergonomiczną gumowaną obudowę. Narzędzie zostało wyposażone w opcję zmiany kierunku obrotów (prawo/lewo) i lampkę oświetlającą miejsce robocze. W skład zestawu wchodzą także 2 akumulatory Li-ion, 6 bitów i 6 wierteł do pracy z różnymi materiałami.

28 Nm — Maksymalny moment obrotowy

Napięcie akumulatora	16 V
Pojemność akumulatora	1.3 Ah
Prędkość obrotowa	0-350 / 0-1350 obr./min
Waga	2.2 kg

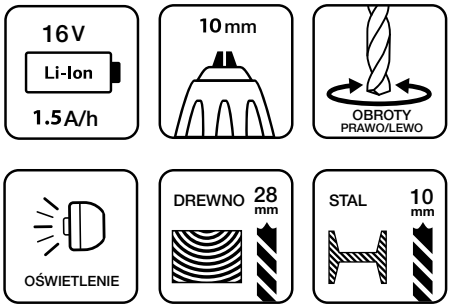

DAA 2120Li EXPERT LINE

Wiertarko-wkrętarka akumulatorowa o wysokim momencie obrotowym (30 Nm) z możliwością 19-stopniowej regulacji. 2 biegi, opcja zmiany kierunku obrotów (prawo/lewo) i oświetlenie miejsca roboczego sprawiają, że DAA 2120Li jest narzędziem uniwersalnym, które poradzi sobie z dowolnymi zadaniami.

30 Nm — Maksymalny moment obrotowy

Napięcie akumulatora	21 V
Pojemność akumulatora	1.3 Ah
Prędkość obrotowa	0-350 / 0-1350 obr./min
Waga	2.4 kg

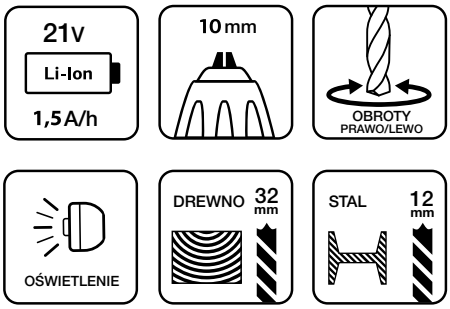

Walizka do przechowywania

W skład zestawu wchodzi praktyczna walizka do przechowywania narzędzia i akcesoriów (6 bitów, 6 wierteł i adapter).

2 biegi

Bieg 1 - do pracy z wiertłami o dużej średnicy, bieg 2 - do pracy z wiertłami o małej średnicy.

Wskaźnik poziomu naładowania

3 diody wskazują stan akumulatora, informując o konieczności naładowania.

2 akumulatory litowo-jonowe o dużej pojemności

2 akumulatory o napięciu 21 V i pojemności 1.5 Ah umożliwiają nieprzerwaną pracę narzędzia przez kilka godzin.

DAD 650 MASTER LINE

Wiertarka udarowa zasilana z sieci 230 V. Posiada solidny metalowy uchwyt wiertarski, który pozwala na niezawodne mocowanie osprzętu. Dzięki możliwości regulacji rękojeści pomocniczej narzędzie zapewnia komfort pracy zarówno osobom praworęcznym, jak i leworęcznym.

600 W Moc

Prędkość obrotowa	0-2800 obr./min
Częstotliwość udarów	40000 ud./min
Średnica uchwytu wiertarskiego	1.5-13 mm
Waga	1.8 kg

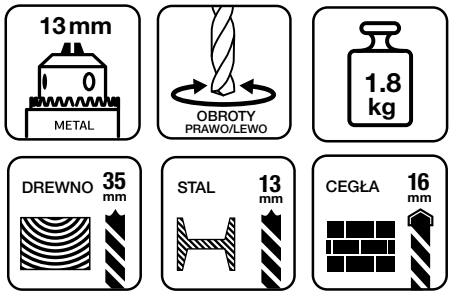

DAD 850 EXPERT LINE

Wiertarka udarowa z uchwytem szybkozaciskowym, który pozwala na szybką wymianę osprzętu bez użycia kluczy. 2 tryby pracy: wiercenie i wiercenie udarowe umożliwiają pracę z różnymi materiałami.

810 W Moc

Prędkość obrotowa	0-2800 obr./min
Częstotliwość udarów	40000 ud./min
Średnica uchwytu wiertarskiego	1.5-13 mm
Waga	2.1 kg

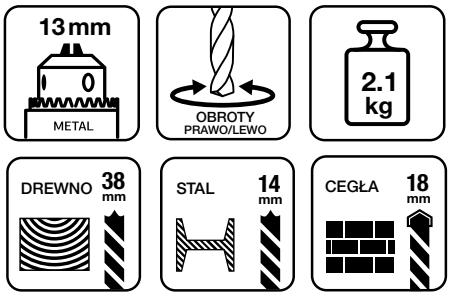

DAD 950 EXPERT LINE

Solidna, długowieczna wiertarka udarowa. Obudowa przekładni wiertarki została wzmocniona stopem magnezu. Aby zapewnić komfort pracy, narzędzie posiada metalową rękojeść pomocniczą, możliwość regulacji prędkości obrotowej i opcję zmiany kierunku obrotów (prawo/lewo).

910 W Moc

Prędkość obrotowa	0-2800 obr./min
Częstotliwość udarów	40000 ud./min
Średnica uchwytu wiertarskiego	1.5-13 mm
Waga	2.7 kg

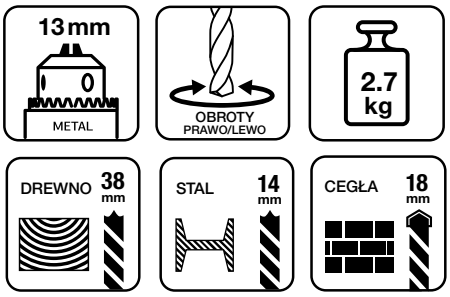

DAH 820 MASTER LINE

Młot udarowy do pracy z kamieniem, betonem, cegłą i drewnem. Narzędzie posiada 4 tryby pracy: wiercenie, wiercenie udarowe, dłutowanie z blokadą dłuta, dłutowanie bez blokady dłuta. W zestawie z młotem znajdują się 3 wiertła, dłuto, szpicak, a także walizka do przechowywania narzędzia i akcesoriów.

790 W Moc

Prędkość obrotowa	0-870 obr./min
Częstotliwość udarów	0-4800 ud./min
Waga	2.4 kg

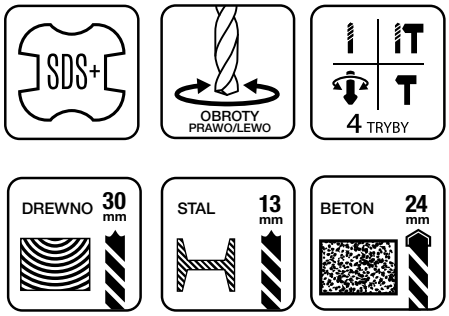

DAH 920 MASTER LINE

Młot udarowy do pracy z kamieniem, betonem, cegłą i drewnem. Narzędzie posiada 4 tryby pracy: wiercenie, wiercenie udarowe, dłutowanie z blokadą dłuta, dłutowanie bez blokady dłuta. W zestawie z młotem znajdują się 3 wiertła, dłuto, szpicak, a także walizka do przechowywania narzędzia i akcesoriów.

820 W Moc

Prędkość obrotowa	0-1100 obr./min
Częstotliwość udarów	0-4800 ud./min
Waga	2.6 kg

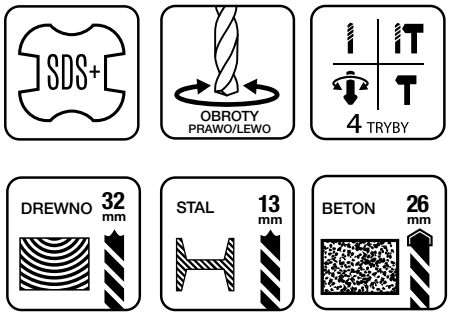

DAH 1050 EXPERT LINE

Młot udarowy z pionowym ustawieniem silnika, przekładnią wzmocnioną stopem magnezu i uchwytem wiertarskim SDS+. Metalowy ogranicznik pozwala na wywiercenie otworu o wyznaczonej głębokości z dokładnością co do milimetra. W zestawie z młotem znajdują się 3 wiertła, dłuto, szpicak, dodatkowy osprzęt, a także walizka do przechowywania narzędzia i akcesoriów.

900 W Moc

Prędkość obrotowa	0-930 obr./min
Częstotliwość udarów	0-4180 ud./min
Waga	2.8 kg

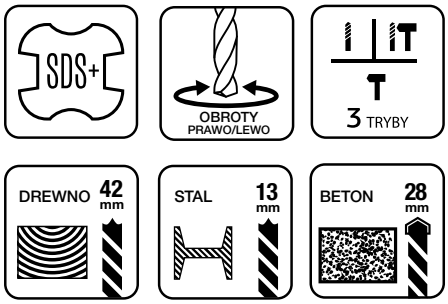

DAG 650-125 MASTER LINE

Szlifierka kątowa z tarczą o średnicy 125 mm. Kompaktowa obudowa i ergonomiczny kształt zapewniają komfort długotrwałej pracy bez zmęczenia. Uchwyt trójpozycyjny pozwala pewnie trzymać narzędzie w dłoni zarówno przez osoby praworęczne, jak i leworęczne. Osłona chroni użytkownika przed iskrami i odłamkami.

650 W Moc

Średnica tarczy	125 mm
Prędkość obrotowa	11000 obr./min
Blokada wrzeciona	tak
Waga	1.6 kg

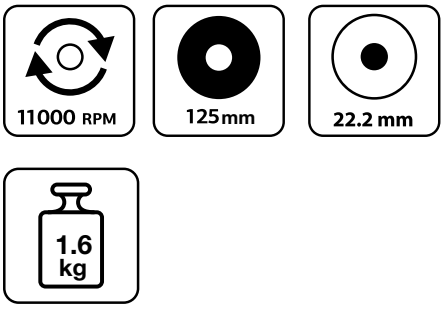

DAG 850-125 MASTER LINE

Szlifierka kątowa z przekładnią wzmocnioną stopem magnezu, zapewniającą długą żywotność narzędzia. Blokada wrzeciona pozwala na szybką wymianę tarczy. Ergonomiczny gumowany uchwyt zwiększa komfort długotrwałej pracy, zapobiegając powstawaniu odcisków.

850 W Moc

Średnica tarczy	125 mm
Prędkość obrotowa	11000 obr./min
Blokada wrzeciona	tak
Waga	1.8 kg

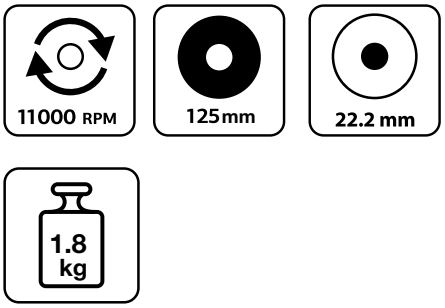

DAG 1250-125 EXPERT LINE

Niezawodna szlifierka kątowa z ergonomiczną gumowaną rękojeścią, blokadą wrzeciona i wzmocnioną przekładnią magnezową. Uchwyt trójpozycyjny pozwala pewnie trzymać narzędzie w dłoni zarówno przez osoby praworęczne, jak i leworęczne.

1200 W Moc

Średnica tarczy	125 mm
Prędkość obrotowa	3000-12000 obr./min
Blokada wrzeciona	tak
Waga	2.3 kg

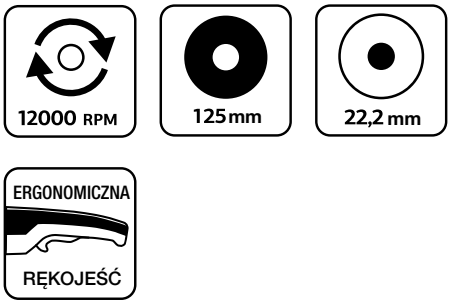

DAG 2600-230 EXPERT LINE

Mocna szlifierka kątowa z tarczą o średnicy 230 mm może pracować z różnymi materiałami. Silnik elektryczny osiąga prędkość obrotową 6500 obr./min. Płynny rozruch redukuje obciążenie silnika, wydłużając żywotność narzędzia. Zmiana pozycji rękojeści głównej pozwala na pracę w trudno dostępnych miejscach.

2500 W Moc

Średnica tarczy	230 mm
Prędkość obrotowa	0-6500 obr./min
Blokada wrzeciona	tak
Waga	6.5 kg

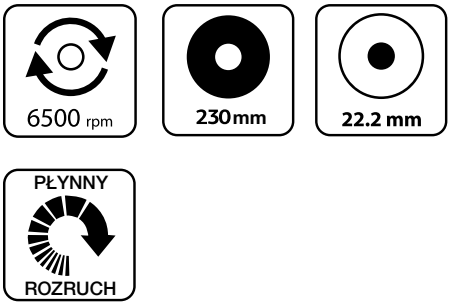

DAP 750-82 MASTER LINE

Strug elektryczny z możliwością zamocowania prowadnicy równoległej. Narzędzie posiada solidną aluminiową podstawę odporną na korozję i wahania temperatury. W zestawie ze strugiem znajduje się worek do zbierania wiórów.

600 W Moc

Szerokość obróbki	82 mm
Głębokość strugania	0-2 mm
Prędkość obrotowa	16000 obr./min
Waga	2.5 kg

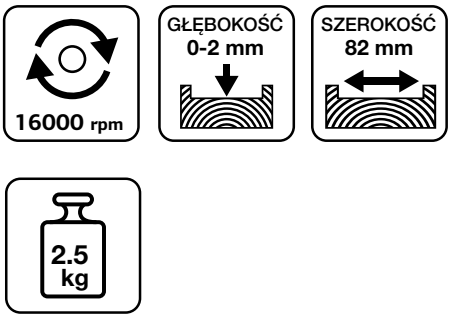

DAJ 550 MASTER LINE

Wyrzynarka elektryczna DAJ 550 posiada solidną stalową podstawę obrotową odporną na odkształcenia, która pozwala ciąć w dowolnym kierunku.
Płynna regulacja prędkości redukuje obciążenie silnika i zapewnia komfortową pracę.

400 W Moc

Długość skoku brzeszczotu	17.4 mm
Liczba suwów brzeszczotu	500-3000 suw/min
Regulacja ruchu wahadłowego	nie
Waga	1.5 kg

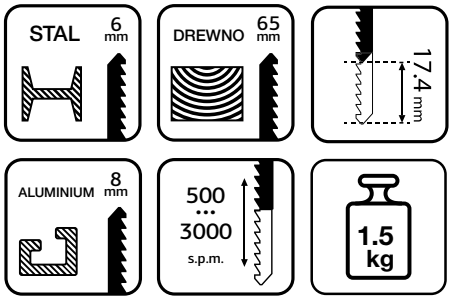

DAJ 750 EXPERT LINE

Poręczna wyrzynarka elektryczna z ergonomiczną gumowaną rękojeścią i możliwością regulacji ruchu wahadłowego. Płynna regulacja prędkości redukuje obciążenie silnika. Narzędzie posiada złączkę umożliwiającą podłączenie odkurzacza, co pozwala zaoszczędzić czas na sprzątaniu po pracy.

600 W Moc

Długość skoku brzeszczotu	17.4 mm
Liczba suwów brzeszczotu	500-3000 suw/min
Regulacja ruchu wahadłowego	tak
Waga	1.5 kg

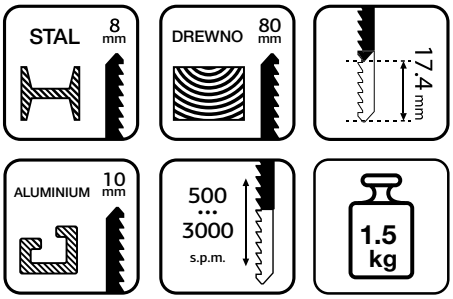

DAJ 850 EXPERT LINE

Wyrzynarka elektryczna z płynną regulacją prędkości i blokadą włącznika, która umożliwia pracę ciągłą narzędzia. Regulacja ruchu wahadłowego pozwala na łatwe cięcie bardzo twardych lub bardzo miękkich materiałów w dowolnym kierunku. Narzędzie posiada solidną stalową podstawę obrotową i wskaźnik laserowy umożliwiający precyzyjne cięcie.

800 W Moc

Długość skoku brzeszczotu	17.4 mm
Liczba suwów brzeszczotu	500-3000 suw/min
Regulacja ruchu wahadłowego	tak
Waga	1.5 kg

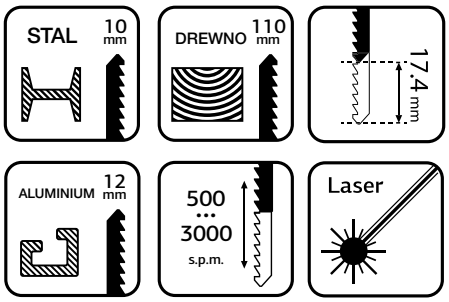

DAF 2000 MASTER LINE

Opalarka elektryczna z wygodną rękojeścią zapewniającą komfort długotrwałej pracy. Chłodzenie narzędzia odbywa się poprzez zwiększone otwory. Model ma możliwość pracy w 2 trybach. Ergonomiczny przełącznik pozwala na szybką zmianę temperatury i siły nadmuchu. W zestawie z opalarką znajdują się 4 dysze.

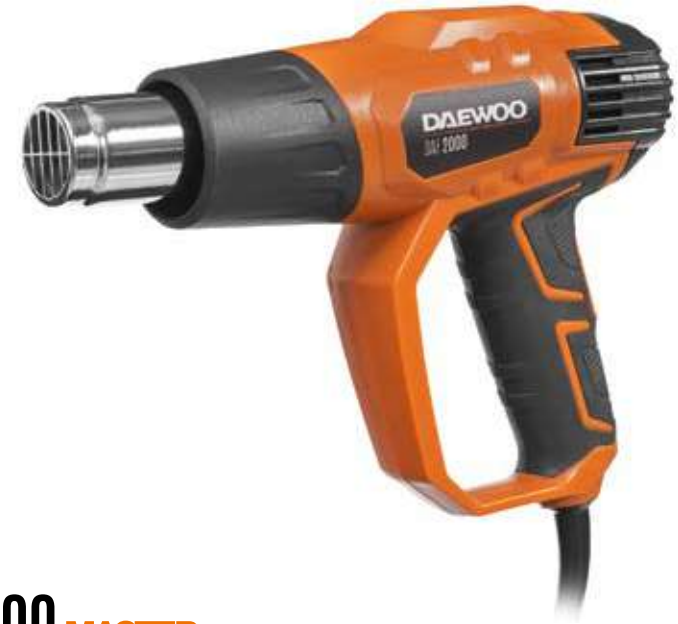

2000 W Moc

Temperatura	350/550°C
Strumień powietrza	300/500 l/min
Płynna regulacja temperatury	nie
Waga	1 kg

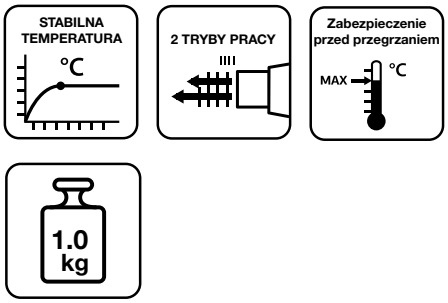

W skład zestawu wchodzi komplet 4 dysz.

DAF 2200 MASTER LINE

Opalarka elektryczna DAF 2200 ma możliwość pracy w 3 trybach. Ergonomiczny przełącznik pozwala na szybką zmianę temperatury i siły nadmuchu. Opalarka posiada 6 ustawień temperatury wydmuchiwanego powietrza z różnicą co 10°C. W wyposażeniu zestawu znajdują się 4 dysze, walizka i skrobak do usuwania starej farby.

2000 W Moc

Temperatura	50/50-550/550°C
Strumień powietrza	300/300/500 l/min
Płynna regulacja temperatury	tak
Waga	1.8 kg

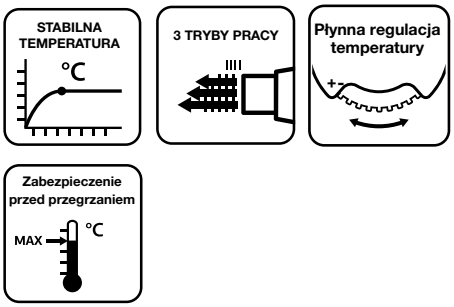

W skład zestawu wchodzą: 4 dysze, skrobak i walizka.

DAS 1500-190 MASTER LINE

Elektryczna piła tarczowa z możliwością regulacji głębokości cięcia i bezstopniowej regulacji kąta nachylenia w zakresie od 0 do 45 stopni. Narzędzie posiada złączkę umożliwiającą podłączenie odkurzacza, co pozwala zaoszczędzić czas na sprzątaniu po pracy. W zestawie z piłą znajduje się tarcza o średnicy 19 cm.

1400 W	Moc
Średnica traczy	190 mm
Głębokość cięcia	44/65 mm
Prędkość obrotowa	4800 obr./min
Waga	4 kg

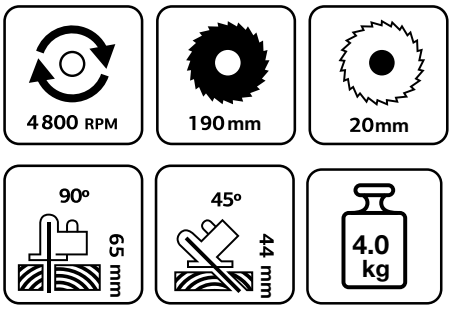

Maszyny akumulatorowe

Kosiarki	166
Wertykulator	168
Pilarka łańcuchowa	168
Kosy	169
Sekator	170
Dmuchawa/odkurzacz ogrodowy	170
Odśnieżarka	171
Ładowarki i akumulatory	171

LITHIUM

DLM 4040Li EXPERT LINE

Kosiarka akumulatorowa z napędem ręcznym i możliwością regulacji wysokości koszenia.

38 cm	Szerokość koszenia
25-75 mm	Wysokość koszenia

Akumulator	40 V-Li-Ion
Pojemność kosza na trawę	40 l
Regulacja wysokości koszenia	5 pozycji
Materiał podwozia	plastik
Napęd	ręczny
Wyrzut boczny	nie

DLM 4340Li EXPERT LINE

Kosiarka akumulatorowa z napędem ręcznym i możliwością regulacji wysokości koszenia. Podwozie kosiarki zostało wykonane ze stali z pokryciem antykorozyjnym.

41 cm	Szerokość koszenia
25-75 mm	Wysokość koszenia

Akumulator	40 V-Li-Ion
Pojemność kosza na trawę	50 l
Regulacja wysokości koszenia	7 pozycji
Materiał podwozia	stal
Napęd	ręczny
Wyrzut boczny	nie

DLM 5140Li EXPERT LINE

Kosiarka akumulatorowa z napędem własnym, wyrzutem bocznym i możliwością regulacji wysokości koszenia. Podwozie kosiarki zostało wykonane ze stali.

46 cm	Szerokość koszenia
25-75 mm	Wysokość koszenia

Akumulator	40 V-Li-Ion
Pojemność kosza na trawę	60 l
Regulacja wysokości koszenia	7 pozycji
Materiał podwozia	stal
Napęd	własny
Wyrzut boczny	tak

DLM 5580Li EXPERT LINE

Kosiarka akumulatorowa z napędem własnym, wyrzutem bocznym i możliwością regulacji wysokości koszenia. Podwozie kosiarki zostało wykonane ze stali.

51 cm	Szerokość koszenia
25-75 mm	Wysokość koszenia

Akumulator	80 V-Li-Ion
Pojemność kosza na trawę	60 l
Regulacja wysokości koszenia	7 pozycji
Materiał podwozia	stal
Napęd	własny
Wyrzut boczny	tak

DSC 3840Li EXPERT LINE

Wertykulator akumulatorowy z możliwością wykorzystania jako aerator. Urządzenie może także zbierać sfilcowaną trawę i liście do kosza. Model został wyposażony w 2 wałki: wałek sprężynowy do napowietrzania gleby i wałek z 16 nożami, który wyczesuje mech, sfilcowaną trawę i liście.

38 cm	Szerokość robocza
15 mm	Zakres głębokości roboczej

Akumulator	40 V-Li-Ion
Pojemność kosza na trawę	55 l
Materiał obudowy	plastik
Napęd	ręczny

DACS 1640Li EXPERT LINE

Pilarka akumulatorowa z systemem beznarzędziowego napinania łańcucha. W wyposażeniu zestawu znajduje się prowadnica i łańcuch tnący OREGON.

5000 obr./min	Prędkość obrotowa
35 cm	Długość prowadnicy

Akumulator	40 V-Li-Ion
Łańcuch	Oregon
Pojemność zbiornika oleju smarującego łańcuch	160 ml

DATR 2840Li EXPERT LINE

Podkaszarka akumulatorowa DATR 2840Li to niezwykle ergonomiczne urządzenie. Model posiada składany trzonek aluminiowy ułatwiający przechowywanie.

28-32 cm Szerokość koszenia żyłką

Akumulator	40 V-Li-Ion
Uchwyt	obwiedniowy
Składany trzonek	tak

DABC 3240Li EXPERT LINE

Kosa akumulatorowa do koszenia trawy i krzewów. Model posiada składany trzonek aluminiowy ułatwiający przechowywanie. W wyposażeniu zestawu znajduje się nóż trójzębny i głowica z półautomatycznym systemem wysuwania żyłki.

32 cm Szerokość koszenia żyłką

25.4 cm Szerokość koszenia nożem

Akumulator	40 V-Li-Ion
Uchwyt	obwiedniowy
Składany trzonek	tak

DAHT 5540Li EXPERT LINE

Sekator akumulatorowy z systemem natychmiastowego zatrzymania ostrzy w przypadku zablokowania. Urządzenie zostało wyposażone w wytrzymałe noże ostrzone laserowo.

1400 obr./min — Prędkość obrotowa

55 cm — Długość cięcia

Akumulator	40 V-Li-Ion
Maksymalna średnica cięcia	20 mm

DABL 6040Li EXPERT LINE

Dmuchawa/odkurzacz akumulatorowy z workiem do zbierania liści. Ergonomiczna konstrukcja i prosta obsługa umożliwiają łatwe i szybkie przełączanie między funkcjami dmuchawy i odkurzacza.

60 m/s — Prędkość wydmuchu

20 m/s — Prędkość zasysania

Akumulator	40 V-Li-Ion
Wydajność dmuchawy	400 m^3/h
Wydajność odkurzacza	600 m^3/h

DAST 5040Li EXPERT LINE

Odśnieżarka akumulatorowa z systemem napędu GRAB&GO, który odpowiada za zbieranie śniegu i przemieszczanie się urządzenia. Gumowo-metalowy świder umożliwia odśnieżanie dowolnej powierzchni.

46 CM — Szerokość robocza

Akumulator	40 V-Li-Ion
Wysokość robocza	27 cm
Odległość wyrzutu	1-10 m
Regulacja kierunku wyrzutu	190°

DACH 2040Li EXPERT LINE

Ładowarka uniwersalna ze wskaźnikiem poziomu naładowania akumulatora.

220-240 V — Napięcie robocze

Typ akumulatora	Li-ion
Prąd ładowania	2 A
Wskaźnik ładowania	tak

DABT 2540Li/DABT 4040Li EXPERT LINE

Uniwersalne akumulatory ze wskaźnikiem poziomu naładowania.
Kompatybilne ze wszystkimi urządzeniami akumulatorowymi Daewoo.

	DABT 2540Li	DABT 4040Li
Akumulator	Li-Ion	Li-Ion
Moc, W	90	144
Napięcie, V	40	40
Pojemność, Ah	2.5	4
Wskaźnik naładowania	tak	tak
Tryb szybkiego ładowania	tak	nie

ONE BATTERY ONE WORLD

LITHIUM TECHNOLOGY Smart

Rozszerzona gwarancja XXL

Firma DAEWOO Power Products zapewnia swoim klientom rozszerzoną gwarancję Daewoo XXL. Program obejmuje naprawę gwarancyjną sprzętu zakupionego na użytek konsumencki do wykorzystania w domu, garażu czy ogrodzie. Okres gwarancji w ramach programu XXL wynosi 3 lata od daty zakupu dowolnego produktu z naszej oferty.

Jest to możliwe dzięki:

- zastosowaniu wysokiej jakości części do produkcji naszego sprzętu,
- ścisłej kontroli jakości na wszystkich etapach produkcji,
- testowaniu produktów zanim trafią do sprzedaży.

Szczegółowe warunki świadczenia rozszerzonej gwarancji znajdują się na stronie internetowej: www.daewoo-power.com

DAEWOO
POWER PRODUCTS

Power your skills

XXL 3 YEARS WARRANTY

DAEWOO Power Products
Ul. Radzymińska 198, 03-752
Warszawa, Polska

www.daewoo-power.com